PRILOGA 1A

NASLOVNA STRAN PROJEKTNE DOKUMENTACIJE

INVESTITOR		
INVESTITOR 1		
ime in priimek ali naziv družbe		**Občina Zagorje ob Savi**
naslov ali poslovni naslov družbe		**Cesta 9. avgusta 5, 1410 Zagorje ob Savi**
INVESTITOR 2		
ime in priimek ali naziv družbe		
naslov ali poslovni naslov družbe		
INVESTITOR 3		
ime in priimek ali naziv družbe		
naslov ali poslovni naslov družbe		
PODATKI O GRADNJI		
naziv gradnje		**Sprememba namembnosti objekta Partizan Zagorje ob Savi**
naziv gradnje se določi po namenu glavnega objekta		
VRSTE GRADNJE	☐	**NOVOGRADNJA - NOVOZGRAJEN OBJEKT**
označiti vse ustrezne vrste gradnje	☐	**NOVOGRADNJA - PRIZIDAVA**
	☑	**REKONSTRUKCIJA**
	☑	**SPREMEMBA NAMEMBNOSTI**
	☐	**ODSTRANITEV CELOTNEGA OBJEKTA**
	☐	**LEGALIZACIJA**
	☐	**MANJŠA REKONSTRUKCIJA**
PODATKI O PROJEKTNI DOKUMENTACIJI		
vrsta dokumentacije (DPP, DGD, PZI, PZO, PID, DL)		**PZI (projektna dokumentacija za izvedbo gradnje)**
številka projekta		**9/2024**
datum izdelave		**julij 2025**
datum spremembe		
PODATKI O PROJEKTANTU		
projektant (naziv družbe)		**FINARS d.o.o.**
naslov		**Podvine 36, 1410 Zagorje ob Savi**
odgovorna oseba projektanta		**Kristijan Čuk, univ. dipl. inž. arh.**
podpis odgovorne osebe projektanta		FINARS d.o.o. CENTER ZA ARHITEKTURO PODVINE 36, 1410 ZAGORJE OB SAVI 3
PODATKI O IZDELOVALCU OSNOVNEGA PRIKAZA / NAČRTA		
izdelovalec osnovnega prikaza / načrta		**Kristijan Čuk, univ. dipl. inž. arh.**
identifikacijska številka		**ZAPS A-1021**
projektant izdelovalca osnovnega načrta (naziv družbe)		**FINARS d.o.o.**
naslov		**Podvin 36, 1410 Zagorje ob Savi**
PODATKI O VODJI PROJEKTIRANJA		
VODJA PROJEKTIRANJA		**Kristijan Čuk, univ. dipl. inž. arh.**
identifikacijska številka		**ZAPS A-1021**
podpis vodje projektiranja		KRISTIJAN ČUK UNIV.DIPL.INŽ.ARH. POOBLAŠČENI ARHITEKT, POOBLAŠČENI PROSTORSKI NAČRTOVALEC PA PPN ZAPS 1021

PRILOGA 1B

UDELEŽENI STROKOVNJAKI PRI PROJEKTIRANJU

UDELEŽENI STROKOVNJAKI PRI PROJEKTIRANJU	
POOBLAŠČENI ARHITEKTI	
ime in priimek, strokovna izobrazba, identifikacijska številka	**Kristijan Čuk, univ. dipl. inž. arh., ZAPS 1021 A**
navedba gradiv, ki so jih izdelali	**1 Načrt s področja arhitekture**
POOBLAŠČENI INŽENIRJI S PODROČJA GRADBENIŠTVA	
ime in priimek, strokovna izobrazba, identifikacijska številka	
navedba gradiv, ki so jih izdelali	
POOBLAŠČENI INŽENIRJI S PODROČJA ELEKTROTEHNIKE	
ime in priimek, strokovna izobrazba, identifikacijska številka	**Renato Rerečić, univ. dipl. inž. elekt., IZS E-2042**
navedba gradiv, ki so jih izdelali	**3 Načrt s področja elektrotehnike**
POOBLAŠČENI INŽENIRJI S PODROČJA STROJNIŠTVA	
ime in priimek, strokovna izobrazba, identifikacijska številka	**Branko Medvešek, univ. dipl. inž. str., IZS S-1303**
navedba gradiv, ki so jih izdelali	**4 Načrt s področja strojništva**
POOBLAŠČENI INŽENIRJI S PODROČJA TEHNOLOGIJE	
ime in priimek, strokovna izobrazba, identifikacijska številka	
navedba gradiv, ki so jih izdelali	
POOBLAŠČENI INŽENIRJI S PODROČJA POŽARNE VARNOSTI	
ime in priimek, strokovna izobrazba, identifikacijska številka	**dr. Aleksandra Vinder, univ. dipl. inž. kem. tehn., IZS PI PVO724**
navedba gradiv, ki so jih izdelali	**6 Načrt s področja požarne varnosti**
POOBLAŠČENI INŽENIRJI S PODROČJA GEOTEHNOLOGIJE IN RUDARSTVA	
ime in priimek, strokovna izobrazba, identifikacijska številka	
navedba gradiv, ki so jih izdelali	
POOBLAŠČENI INŽENIRJI S PODROČJA GEODEZIJE	
ime in priimek, strokovna izobrazba, identifikacijska številka	**Blaž Ogorevc, dipl. inž. geod., IZS Geo0353**
navedba gradiv, ki so jih izdelali	**8 Načrt s področja geodezije**
POOBLAŠČENI INŽENIRJI S PODROČJA PROMETNEGA INŽENIRSTVA	
ime in priimek, strokovna izobrazba, identifikacijska številka	
navedba gradiv, ki so jih izdelali	
POOBLAŠČENI KRAJINSKI ARHITEKTI	
ime in priimek, strokovna izobrazba, identifikacijska številka	
navedba gradiv, ki so jih izdelali	
POOBLAŠČENI PROSTORSKI NAČRTOVALCI	
ime in priimek, strokovna izobrazba, identifikacijska številka	
navedba gradiv, ki so jih izdelali	
STROKOVNJAKI DRUGIH STROK	
ime in priimek, strokovna izobrazba	
navedba gradiv, ki so jih izdelali	

Neustrezno izpustiti ali po potrebi dodati vrstice.

Pri DPP, DGD se kot "gradiva, ki so jih izdelali" navedejo kakršna koli gradiva, ki jih vodja projektiranja uporabi pri pripravi zbirnega prikaza (skice, risbe, detajli, izračuni, strokovne podlage, ki jih pred izdelavo zahtevajo področni predpisi, npr. geodetski načrt, geomehansko poročilo), vključno s tehničnimi prikazi; pri PZI, PID se navedejo načrti, pri PZO, DL tehnični prikazi oz. posnetki obstoječega stanja.

PRILOGA 2B

IZJAVA PROJEKTANTA IN VODJE PROJEKTIRANJA V PZI

PROJEKTANT	
projektant (naziv družbe)	**FINARS d.o.o.**
naslov	**Podvine 36, 1410 Zagorje ob Savi**
odgovorna oseba projektanta	**Kristijan Čuk, univ. dipl. inž. arh.**

IN VODJA PROJEKTIRANJA	
vodja projektiranja	**Kristijan Čuk, univ. dipl. inž. arh.**

IZJAVLJAVA:

da je projektna dokumentacija za izvedbo gradnje (PZI):

številka projekta	**9/2024**
datum izdelave	**julij 2025**

- skladna z zahtevami prostorskega izvedbenega akta;

- da so bili v izdelavo projektne dokumentacije vključeni ustrezni pooblaščeni arhitekti, pooblaščeni krajinski arhitekti in pooblaščeni inženirji s področja gradbeništva, elektrotehnike, strojništva, tehnologije, požarne varnosti, geotehnologije in rudarstva, geodezije ali prometnega inženirstva ter strokovnjaki z drugih strokovnih področij, katerih strokovne rešitve so glede na namen in zahtevnost objekta ter namen izdelave projektne dokumentacije potrebni, tako da je ta izdelana celovito in medsebojno usklajena, in

- da je s projektno dokumentacijo v celoti zagotovljeno izpolnjenjevanje bistvenih in drugih zahtev objekta.

vodja projektiranja	**Kristijan Čuk, univ. dipl. inž. arh.**
identifikacijska številka	**ZAPS A-1021**
podpis vodje projektiranja	KRISTIJAN ČUK UNIV.DIPL.INŽ.ARH. POOBLAŠČENI ARHITEKT, POOBLAŠČENI PROSTORSKI NAČRTOVALEC PA PPN ZAPS 1021
odgovorna oseba projektanta	**Kristijan Čuk, univ. dipl. inž. arh.**
podpis odgovorne osebe projektanta	FINARS d.o.o. CENTER ZA ARHITEKTURO Podvine 36, 1410 Zagorje ob Savi

PRILOGA 3

KAZALO VSEBINE PROJEKTA

KAZALO NAČRTOV

PZI

po potrebi dodati vrstice

naziv načrta	številka načrta
1 Načrt s področja arhitekture	**9/2024**
3 Načrt s področja elektrotehnike	**3/1-574-2024**
4 Načrt s področja strojništva	**4-574**
6 Načrt s področja požarne varnosti	**EKO-25-188**
8 Načrt s področja geodezije	**554369020250022Z**

po potrebi dodati vrstice

PID

navesti tiste načrte, ki so dopolnjeni ali izdelani na novo

naziv načrta	številka načrta

KAZALO ELABORATOV IN ŠTUDIJ

PZI

po potrebi dodati vrstice

naziv elaborata, študije	št.
izkaz energijskih karakteristik prezračevanja stavbe	**4-574**
izkaz toplotnih karakteristik stavbe	**9/2024**
izkaz požarne varnosti	**EKO 25-188**

po potrebi dodati vrstice

PRILOGA 4A

SPLOŠNI PODATKI O GRADNJI

PODATKI O GRADNJI	
naziv gradnje	**Sprememba namembnosti objekta Partizan Zagorje ob Savi**
kratek opis gradnje	**Objektu Partizan, na parc.št. 750/2, s pripadajočim funkcionalnim zemljiščem na parceli 750/4, vse k.o. 1886 Zagorje-mesto se bo spremenilo namembnost, iz 12650 Športne stavbe v 12630 Stavbe za izobraževanje in znanstvenoraziskovalno delo. V pritličju se spremeni tudi funkcinalna zasnova, medtem ko v gornji etaži funkcionalno objekt ostane obstoječi. Gabariti objekta ostanejo obstoječi; se pa toplotno izolira stavbni ovoj. Priključki in dostopi do objekta ostanejo obstoječi; se pa objekt priklopi na optično omrežje in ukine se vodomerna niša v objektu ter se izvede nov vodomerni jašek zunaj njega.**
navedba objektov in njihovih značilnosti	
glavni objekt, če je določen	**Objekt Partizan**
klasifikacija objekta po CC-SI	**12630 Stavbe za izobraževanje in znanstvenoraziskovalno delo**
pripadajoči objekti	
naštej	
objekt z vplivi na okolje	**NE**
kratek opis spremembe zaradi večjih odstopanj od gradbenega dovoljenja	
izpolniti, če gre za spremembo gradbenega dovoljenja	
kratek opis pripravljalnih del	
izpolniti, če gre za dokumentacijo, ki se nanaša samo na pripravljalna dela	
PROSTORSKI AKT	
prostorski akt	**Odlok o občinskem prostorskem načrtu Občine Zagorje ob Savi, Uradni list Republike Slovenije, št. 18/2015, 9/2017**
EUP	**ZS 51**
namenska raba	**C - območja centralnih dejavnosti**
URBANISTIČNI KAZALCI	
Samo za stavbe v DGD.	
a) površine pod stavbami	
b) površine pod pripadajočimi pomožnimi objekti, ki so stavbe	
c) utrjene zunanje površine (promet, komunala, tehnične površine)	
d) utrjene zunanje površine (bivanje na prostem)	
e) površine raščenega dela	
velikost gradbene parcele (a + b + c + d + e)	
zazidana površina	
bruto tlorisna površina vseh stavb	

faktor prekritih površin (FPP)
faktor raščenih površin (FRP)
faktor utrjenih zunanjih površin (FU)
faktor utrjenih bivalnih površin (FU-B)
faktor utrjenih prometnih, komunalnih in tehničnih površin (FU-P)
faktor zazidanosti (FZ)
faktor izrabe (FI)
drugi podatki o gradbeni parceli v skladu z zakonom o urejanju prostora

K DOKUMENTACIJI JE TREBA PRIDOBITI NASLEDNJA MNENJA

izpolniti v DPP, DGD in PZI, če je za poseg relevantno

SKLADNOST S PROSTORSKIMI AKTI	
OBČINA	**SKLADNOST S PROSTORSKIMI AKTI**

VAROVANA, VARSTVENA IN OGROŽENA OBMOČJA, VODNA IN PRIOBALNA ZEMLJIŠČA	
VARSTVO KULTURNE DEDIŠČINE - POSEG	**KULTUROVARSTVENO MNENJE ZA POSEG**
VARSTVO VODA	**VODNO MNENJE**

VAROVALNI PASOVI INFRASTRUKTURE	
ELEKTRIKA	**MNENJE Z VIDIKA VAROVANJA ENERGETSKIH SISTEMOV**
JAVNE CESTE	**MNENJE ZA GRADNJO Z VIDIKA VAROVANJA JAVNIH CEST**

PRIKLJUČEVANJE NA INFRASTRUKTURO	
VODOVOD	**MNENJE ALI SOGLASJE ZA PRIKLJUČITEV**
ELEKTRIKA	**MNENJE ALI SOGLASJE ZA PRIKLJUČITEV**
TOPLOVOD	**MNENJE ALI SOGLASJE ZA PRIKLJUČITEV**

DRUGA MNENJA	
FEKALNE VODE	**MNENJE ALI SOGLASJE ZA PRIKLJUČITEV**
METEORNE VODE	**MNENJE ALI SOGLASJE ZA PRIKLJUČITEV**
DOSTOP	**MNENJE ALI SOGLASJE ZA PRIKLJUČITEV**
KOMUNIKACIJE	**MNENJE ALI SOGLASJE ZA PRIKLJUČITEV**
JAVNE CESTE	**MNENJE ALI SOGLASJE ZA PRIKLJUČITEV**
KOMUNALNI ODPADKI	**MNENJE ALI SOGLASJE ZA PRIKLJUČITEV**

PRILOGA 4B

PODATKI O STAVBAH, GRADBENO INŽENIRSKIH OBJEKTIH IN ZUNANJI UREDITVI

podatki se vpisujejo za vsak objekt posebej, pri čemer se uporabi ustrezna predloga glede na vrsto objekta (stavbe, gradbeno inženirski objekti, zunanja ureditev)

STAVBA 1

rubriko dodati za vsako stavbo posebej

OSNOVNI PODATKI O STAVBI

imenovanje objekta	**Objekt Partizan**
kratek opis objekta	Obstoječi objekt je športni objekt iz leta 1910 s telovadnico, na eni strani dozidan leta 1985, etažnosti P+N. Namembnost se spremeni iz športne stavbe v 12630 stavbe za izobraževanje in znanstveno raziskovalno delo.

v opisu stavbe se navedejo podatki, pomembni za presojo mnenjedajalcev in upravnega organa

klasifikacija po CC-SI	**12630 Stavbe za izobraževanje in znanstvenoraziskovalno delo**

KLASIFIKACIJA PO CC-SI IN DOLOČITEV DELEŽEV PRI VEČNAMENSKIH STAVBAH

v DPP in DGD je pri večnamenskih stavbah obvezna določitev deleža, določenega s podrazredom po CC-SI, za najmanj 75 % površine posameznih delov, za ostale deleže pa vsaj do ravni skupine po CC-SI

del	klasifikacija po CC-SI		delež %
del 1	**12630 Stavbe za izobraževanje in znanstvenoraziskovalno delo**		**100,00%**
del 2			
del 3			
del 4			
del 5			

po potrebi dodati vrstice

glavni ali pripadajoči objekt	**glavni objekt**
vrsta gradnje	**sprememba namembnosti**
zahtevnost objekta	**zahteven**
razvrstitev glede na požarno zahtevnost	**požarno manj zahteven objekt**
razvrstitev glede na univerzalno graditev in rabo objektov	**objekt dostopen vsem ljudem - objekt v javni rabi**

VELIKOST STAVBE

GABARITI

zunanje mere na stiku z zemljiščem (maksimalna širina x dolžina, premer ali podobno)	**tlorisni gabarit 36,55m x 20,95m**
najvišja višinska kota (n. v.)	**266,8 m**
višinska kota pritličja (n. v.)	**252,7 m**
najnižja višinska kota - kota tlaka najnižje etaže (n. v.)	**252,7 m**
višina (največja razdalja od kote tlaka najnižje etaže do vrha stavbe do najvišje višinske kote)	**14,1 m**

POVRŠINE IN PROSTORNINE

se ne izpolnjuje v DPP

površina pod stavbo na stiku z zemljiščem	**676,00 m2**
uporabna površina za stanovanja in poslovne dejavnosti	**802,76 m2**
bruto tlorisna površina	**965,25 m2**
bruto prostornina	**6056 m3**

ZNAČILNOSTI ZA STAVBE

se ne izpolnjuje v DPP

število stanovanjskih enot (stavbe)	/	
število ležišč, če gre za bolnice, hotele, ipd.	/	
etažnost	**2**	
fasada	**fasadni omet**	
oblika strehe	**objekt l.1910 - dvokapnica s frčadami**	**prizidek l.1985 - enokapna streha**
naklon (v stopinjah)	**37,0 °**	**11,0 °**
število parkirnih mest v stavbi	/	
število parkirnih mest za vozila oseb z invalidskimi vozički v stavbi	/	
drug podatek, zahtevan v PA		

NAVEDBA PODLAG ZA PROJEKTIRANJE

samo v PZI; navede se, ali so bile pri projektiranju uporabljene tehnične smernice oziroma zadnje stanje gradbene tehnike

uporaba evrokodov ali drugih pravil v zvezi z zagotavljanjem mehanske odpornosti in stabilnosti pri projektiranju	
požarna varnost v stavbah	**TSG požarna varnost v stavbah**
nizkonapetostne električne inštalacije	**TSG nizkonapetostne električne inštalacije**
zaščita pred delovanjem strele	**TSG zaščita pred delovanjem strele**
učinkovita raba energije	**TSG učinkovita raba energije**
zaščita pred hrupom v stavbah	
druge tehnične smernice	

GRADBENA PARCELA

se ne izpolnjuje v DPP

velikost gradbene parcele m^2 **904,0 m2**

seštevek območij gradbene parcele (A+B+C)

GRADBENA PARCELA - ENA ALI VEČ PARCEL

k. o.	parc. št.	parcela m^2	območje gradbene parcele m^2
1886 Zagorje-mesto	**750/2**	**676,0 m2**	**676,0 m2**
1886 Zagorje-mesto	**750/4**	**354,0 m2**	**228,0 m2**
po potrebi dodati vrstice in preveriti seštevek			**904,0 m2**

GRADBENA PARCELA - OBMOČJA STVARNE SLUŽNOSTI

k. o.	parc. št.	parcela m^2	območje gradbene parcele m^2
po potrebi dodati vrstice in preveriti seštevek			**0,0 m2**

GRADBENA PARCELA - OBMOČJA STAVBNIH PRAVIC

k. o.	parc. št.	parcela m^2	območje gradbene parcele m^2
po potrebi dodati vrstice in preveriti seštevek			**0,0 m2**

ODMIKI OD SOSEDNJIH ZEMLJIŠČ

samo v DGD in PZI

k. o.	parc. št.	odmik v m (0,0)
1886 Zagorje-mesto	**758**	**obstoječi, se ne spreminja**
1886 Zagorje-mesto	**1900/37**	**obstoječi, se ne spreminja**
1886 Zagorje-mesto	**752**	**obstoječi, se ne spreminja**

GRADBENI INŽENIRSKI OBJEKT 1

rubriko dodati za vsak gradbeno inženirski objekt posebej

GRADBENA PARCELA

samo v DGD

velikost gradbene parcele m2

seštevek območij gradbene parcele (A+B+C)

GRADBENA PARCELA - ENA ALI VEČ PARCEL

k. o.	parc. št.	parcela m^2	območje gradbene parcele m^2

po potrebi dodati vrstice in posodobiti avtomatično seštevanje

ODMIKI OD SOSEDNJIH ZEMLJIŠČ

samo v DGD in PZI

k. o.	parc. št.	odmik v m (0,0)

ZUNANJA UREDITEV STAVB

OSNOVNI PODATKI O OBJEKTU

utrjene zunanje površine (promet, komunala, tehnične površine)	**120,0 m2**	**Obstoječi asfaltni dostop do objekta na S vogalu, dostop do tehničnega prostora na V vogalu objekta**	**Objekt nima PM na parceli, ta so zagotovljena na javnih parkirnih površinah v neposredni bližini objekta. V primeru povečanih potreb za dogodek, jih je možno zagovotviti na igrišču ob objektu.**
v opisu se navedejo podatki o dostopih, dovozih, številu in vrsti parkirnih mest, površinah za zbiranje komunalnih odpadkov,			
utrjene zunanje površine (bivanje na prostem)	**24,88 m2**	**Tlakovana površina na S robu parcele.**	
v opisu se navedejo podatki o terasah, igriščih, utrjenih površinah, zelenih strehah ipd.			
površine raščenega dela	**83,12 m2**	**travnata površina SV strani objekta**	
v opisu se navedejo podatki o ureditvah zelenih ali obvodnih površin, krajine in odprtega prostora ipd.			
ostale ureditve			

PRILOGA 4C

PODATKI O ZEMLJIŠČIH

SEZNAM A: OBJEKTI IN ZUNANJA UREDITEV OBJEKTA (GRADBENA PARCELA)			
katastrska občina	**1886 Zagorje-mesto**		
parc. št.	**750/2 in 750/4**		
po potrebi dodati vrstice			
velikost gradbene parcele m^2	**904**		

GRADBENA PARCELA - ENA ALI VEČ PARCEL

katastrska občina	parc. št.	parcela m^2	območje gradbene parcele m^2
1886 Zagorje - mesto	**750/2**	**676,0 m2**	**676,0 m2**
1886 Zagorje - mesto	**750/4**	**354,0 m2**	**228,0 m2**
po potrebi dodati vrstice za vsako parcelo in preveriti seštevek			**904,0 m2**

GRADBENA PARCELA - OBMOČJA STVARNE SLUŽNOSTI

katastrska občina	parc. št.	parcela m^2	območje gradbene parcele m^2
po potrebi dodati vrstice za vsako parcelo in preveriti seštevek			**0,0 m2**

GRADBENA PARCELA - OBMOČJA STAVBNIH PRAVIC

katastrska občina	parc. št.	parcela m^2	območje gradbene parcele m^2
po potrebi dodati vrstice za vsako parcelo in preveriti seštevek			**0,0 m2**

SEZNAM B: POTEKI PRIKLJUČKOV NA INFRASTRUKTURO ZARADI ZAGOTAVLJANJA KOMUNALNE OSKRBE IN PRIKLJUČEVANJA NA INFRASTRUKTURO

obstoječi priključki, ki se ne spreminjajo, se ne vpisujejo; vpisati potek priključkov od objekta do mesta priključevanja

OSKRBA S PITNO VODO

predvidena komunalna oskrba	**obstoječ priključek**		
kapaciteta, prerez, širina, moč ipd.	način priključevanja	k. o. mesta priključevanja	parc. št. mesta priključevanja
Objekt ima obstoječ vodovodni priključek, z vodomerom v notranjosti; prestavitev izven objekta.	**nov vodomerni jašek**	**1886 Zagorje-mesto**	**750/4**

POTEK PRIKLJUČKA

katastrska občina	**1886 Zagorje-mesto**		
parc. št.			
po potrebi dodati vrstice			
ELEKTRIKA			
predvidena komunalna oskrba	**obstoječ priključek**		
kapaciteta, prerez, širina, moč ipd.	način priključevanja	k. o. mesta priključevanja	parc. št. mesta priključevanja
Dotrajano merilno omarico bi se menjalo za novo.	**nova merilna omarica**	**1886 Zagorje-mesto**	**750/2**
POTEK PRIKLJUČKA			
katastrska občina	**1886 Zagorje-mesto**		
parc. št.	**755/2, 758, 750/4, 750/2**		
po potrebi dodati vrstice			
TOPLOVOD			
predvidena komunalna oskrba	**obstoječ priključek**		
kapaciteta, prerez, širina, moč ipd.	način priključevanja	k. o. mesta priključevanja	parc. št. mesta priključevanja
	nova merilna omarica	**1886 Zagorje-mesto**	**750/2**
POTEK PRIKLJUČKA			
katastrska občina			
parc. št.			
po potrebi dodati vrstice			
ODVAJANJE FEKALNIH VODA			
predvidena komunalna oskrba	**obstoječ priključek**		
kapaciteta, prerez, širina, moč ipd.	način priključevanja	k. o. mesta priključevanja	parc. št. mesta priključevanja
Kapaciteta objekta ostane obstoječa oz. se pomanjša v smislu odvajanja odpadnih voda.			
POTEK PRIKLJUČKA			
katastrska občina			
parc. št.			
po potrebi dodati vrstice			
ODVAJANJE METEORNIH VODA			
predvidena komunalna oskrba	**obstoječ priključek**		
kapaciteta, prerez, širina, moč ipd.	način priključevanja	k. o. mesta priključevanja	parc. št. mesta priključevanja
V horizontalno meteorno kanalizacijo se ne posega, ostaja obstoječa.			
POTEK PRIKLJUČKA			
katastrska občina			
parc. št.			
po potrebi dodati vrstice			

KOMUNIKCACIJSKI VODI	
predvidena komunalna oskrba	**obstoječ priključek**

kapaciteta, prerez, širina, moč ipd.	način priključevanja	k. o. mesta priključevanja	parc. št. mesta priključevanja
Objekt ima obstoječ priključek na PTT omrežje; predviden je priklop na optično omrežje.	**nova TK omarica**	**1886 Zagorje-mesto**	**750/2**
POTEK PRIKLJUČKA			
katastrska občina			
parc. št.			
po potrebi dodati vrstice			

DOSTOP DO JAVNE POTI ALI CESTE			
predvidena komunalna oskrba	**obstoječ priključek**		
kapaciteta, prerez, širina, moč ipd.	način priključevanja	k. o. mesta priključevanja	parc. št. mesta priključevanja
Obstoječ dostop		**1886 Zagorje-mesto**	**1900/37**
POTEK PRIKLJUČKA			
katastrska občina	**1886 Zagorje-mesto**		
parc. št.	**1900/37, 749, 750/4**		
po potrebi dodati vrstice			

ZBIRANJE KOM. ODPADKOV			
kapaciteta, prerez, širina, moč ipd.		k. o. mesta odvzema	parc. št. mesta odvzema
obstoječe zbiranje kom. odpadkov		**1886 Zagorje-mesto**	**750/4**
po potrebi dodati vrstice			

DRUGO (NAVEDI)			
predvidena komunalna oskrba			
kapaciteta, prerez, širina, moč ipd.	način priključevanja	k. o. mesta priključevanja	parc. št. mesta priključevanja
POTEK PRIKLJUČKA			
katastrska občina			
parc. št.			
po potrebi dodati vrstice			

SEZNAM C: PRESTAVITVE INFRASTRUKTURNIH OBJEKTOV

navede se samo vrsta infrastrukture, ki se prestavlja, navesti zemljišča prestavljenega voda

vrsta infrastrukture	
katastrska občina	
parc. št.	
po potrebi dodati vrstice	

SEZNAM D: OBMOČJE GRADBIŠČA IZVEN SEZNAMA A

izpolniti samo v DGD in PZI; zemljišča, na katerih se bo izvajala samo gradnja ali prestavitev infrastrukturnih objektov se ne vpisuje

katastrska občina	
parc. št.	

SEZNAM E: ZEMLJIŠČA ZA DRUGE UREDITVE

Seznam se izpolni samo v DGD, ne pri nezahtevnih objektih in spremembi namembnosti. Vpišejo se zemljišča za ureditve, ki jih je treba izvesti

katastrska občina	
parc. št.	

PRILOGA 1C

NASLOVNA STRAN NAČRTA

Načrt arhitekture

PODATKI O GRADNJI		
naziv gradnje		**Sprememba namembnosti objekta Partizan Zagorje ob Savi**
kratek opis gradnje		**Objektu Partizan, na parc.št. 750/2, s pripadajočim funkcionalnim zemljiščem na parceli 750/4, vse k.o. 1886 Zagorje-mesto se bo spremenilo namembnost, iz 12650 Športne stavbe v 12630 Stavbe za izobraževanje in znanstvenoraziskovalno delo. V pritličju se spremeni tudi funkcinalna zasnova, medtem ko v gornji etaži funkcionalno objekt ostane obstoječi. Gabariti objekta ostanejo obstoječi; se pa toplotno izolira stavbni ovoj. Priključki in dostopi do objekta ostanejo obstoječi; se pa objekt priklopi na optično omrežje in ukine se vodomerna niša v objektu ter se izvede nov vodomerni jašek zunaj njega.**
VRSTE GRADNJE *označiti vse ustrezne vrste gradnje*	☐	**NOVOGRADNJA - NOVOZGRAJEN OBJEKT**
	☐	**NOVOGRADNJA - PRIZIDAVA**
	☑	**REKONSTRUKCIJA**
	☑	**SPREMEMBA NAMEMBNOSTI**
	☐	**ODSTRANITEV CELOTNEGA OBJEKTA**
	☐	**LEGALIZACIJA**
	☐	**MANJŠA REKONSTRUKCIJA**
PODATKI O PROJEKTNI DOKUMENTACIJI		
vrsta dokumentacije		**PZI (projektna dokumentacija za izvedbo gradnje)**
številka projekta		**9/2024**
PODATKI O NAČRTU		
strokovno področje načrta		**1 Načrt s področja arhitekture**
naziv načrta		**Načrt arhitekture**
številka načrta		**9/2024**
datum izdelave		**julij 2025**
datum spremembe		
PODATKI O PROJEKTANTU NAČRTA		
projektant načrta (naziv družbe)		**FINARS d.o.o.**
naslov		**Podvin 36, 1410 Zagorje ob Savi**
odgovorna oseba projektanta načrta		**Kristijan Čuk, univ. dipl. inž. arh.**
podpis odgovorne osebe projektanta načrta		FINARS d.o.o. CENTER ZA ARHITEKTURO PODVINE 36, 1410 ZAGORJE OB SAVI 3
PODATKI O IZDELOVALCU NAČRTA		
ime in priimek pooblaščenega arhitekta, pooblaščenega inženirja		**Kristijan Čuk, univ. dipl. inž. arh.**
identifikacijska številka		**ZAPS A-1021**
podpis pooblaščenega arhitekta, pooblaščenega inženirja		KRISTIJAN ČUK UNIV.DIPL.INŽ.ARH. POOBLAŠČENI ARHITEKT, POOBLAŠČENI PROSTORSKI NAČRTOVALEC PA PPN ZAPS 1021

PRILOGA 2C

IZJAVA PROJEKTANTA NAČRTA IN POOBLAŠČENEGA STOKOVNJAKA, KI JE IZDELAL NAČRT V PZI IN PID

PROJEKTANT NAČRTA	
projektant načrta (naziv družbe)	**FINARS d.o.o.**
naslov	**Podvin 36, 1410 Zagorje ob Savi**
odgovorna oseba projektanta načrta	**Kristijan Čuk, univ. dipl. inž. arh.**

IN POOBLAŠČENI STROKOVNJAK, KI JE IZDELAL NAČRT	
pooblaščeni strokovnjak	**Kristijan Čuk, univ. dipl. inž. arh.**

IZJAVLJAVA:

da načrt

vrsta dokumentacije	**PZI (projektna dokumentacija za izvedbo gradnje)**
strokovno področje načrta	**1 Načrt s področja arhitekture**
naziv načrta	**Načrt arhitekture**
številka načrta	**9/2024**
datum izdelave	**julij 2025**

upošteva relevantne predpise in druge normativne dokumente ter da so upoštevane ustrezne bistvene in druge zahteve.

pooblaščeni strokovnjak	**Kristijan Čuk, univ. dipl. inž. arh.**
identifikacijska številka	**ZAPS A-1021**
podpis pooblaščenega strokovnjaka	
odgovorna oseba projektanta načrta	**Kristijan Čuk, univ. dipl. inž. arh.**
podpis odgovorne osebe projektanta načrta	

KRISTIJAN ČUK
UNIV.DIPL.INŽ.ARH.
POOBLAŠČENI ARHITEKT, POOBLAŠČENI PROSTORSKI NAČRTOVALEC
PA PPN ZAPS 1021

FINARS d.o.o.
CENTER ZA ARHITEKTURO
PODVINE 36,
1410 ZAGORJE OB SAVI

A. NASLOVNA STRAN

	NAČRT ARHITEKTURE
INVESTITOR:	Občina Zagorje ob Savi Cesta 9. avgusta 5, 1410 Zagorje ob Savi
NAZIV GRADNJE:	Prenova objekta Partizan Zagorje ob Savi
KRATEK OPIS GRADNJE:	funkcionalna prenova pritličja in celostna energetska prenova objekta
VRSTE GRADNJE:	Sprememba namembnosti in rekonstrukcija
VRSTA PROJEKTNE DOKUMENTACIJE:	PZI
ŠTEVILKA PROJEKTA:	9/2024
DATUM IZDELAVE:	Zagorje ob Savi, april 2025
PROJEKTANT:	FINARS d.o.o., Podvine 36, 1410 Zagorje ob Savi
ODGOVORNA OSEBA PROJEKTANTA:	Kristijan ČUK
VODJA PROJEKTIRANJA:	Kristijan ČUK, univ. dipl .inž. arh.
IDENTIFIKACIJSKA ŠTEVILKA:	ZAPS 1021 PA PPN

B. ZBIRNO TEHNIČNO POROČILO

ARHITEKTURA

Po naročilu investitorja Občine Zagorje ob Savi, Cesta 9. avgusta 5, 1410 Zagorje ob Savi, smo izdelali projektno dokumentacijo PZI za prenovo pritličja in celovito energetsko sanacijo objekta Partizan Zagorje ob Savi, Cesta 9. avgusta 9, 1410 Zagorje ob Savi (št. stavbe 803).

OBSTOJEČE STANJE
Dvoetažni objekt je trenutno športni objekt – 12650 Stavbe za šport in spada pod manj-zahtevne objekte, z osrednjo veliko telovadnico v pritličju in dvema manjšima vadniškima prostoroma v nadstropju, vendar praktično ni v uporabi, ker je dotrajan, saj so se v njem zadnja desetletja izvajala le nujna vzdrževalna dela, zato je, tak kot je, neprimeren za kakršnokoli dejavnost.

Leta 1985 se je stavba zgrajena leta 1910 (P+1) za potrebe gimnastičnega društva Sokol, ki je bila kasneje na jugovzhodni strani dozidana ter po 2. svetovni vojni dana v upravljanje telovadnemu društvu Partizan, popolnoma prenovila ter dogradila na severovzhodnem delu objekta (P+1). Konstrukcija obstoječega objekta je ostala nespremenjena – ohranjeni so bili vsi obodni zidovi iz opeke in kamna, ki so se ustrezno sanirali in stabilizirali –, zidovi prizidka so iz siporeks zidakov. Vse stropne plošče so iz prednapetih nosilcev (tudi etaža v osnovnem objektu, ki je bila rekonstruirana pri prenovi leta 1985), razen plošče nad armiranobetonskim stopniščem, ki je masivna, in tiste proti podstrešju na osnovnem objektu, ki je v leseni izvedbi. Objekt je temeljen s pasovnimi temelji. Streha na osnovnem objektu je dvokapnica v naklonu 37° s frčadami, krita z opečnim zareznikom, streha na prizidku pa enokapnica z naklonom 11°, krita s pločevinasto kritino.
Osnovni del stavbe pravokotnega tlorisa je dvoetažen centralni prostor v pritličju namenjen orodni telovadbi in igram z žogo, h kateremu so priključeni vsi pomožni prostori – garderobe in sanitarije z umivalnicami. V pritličju se nahaja še nekdanje stanovanje hišnika, sedaj klubski prostor, vetrolov, stopnišče, skladišče orodja in tehnični prostor, v nadstropju pa prostori za upravo, dve mali dvorani in sanitarije. Glavni vhod v objekt je na severni strani, do katerega se dostopa pod nadstreškom. Objekt ima urejen cestni priključek. Okolica objekta je primerno urejena in ozelenjena.

ZASNOVA ARHITEKTURE
Objekt bo namenjen izobraževalni dejavnosti. Vodilo rekonstrukcije pritličja je arhitekturno zasnovano tako, da omogoča čim večjo fleksibilnost in uporabnost prostorov. Izvede se rekonstrukcija obstoječega dela, tlorisna dimenzija objekta se ne povečuje

Pri novi zasnovi pritličja ostaja osrednji del stavbe dvovišinski prostor namenjen raznovrstnim izobraževalnim dejavnostim okoli katerega so nanizani spremljajoči prostori namenjeni javnosti: predavalnica, trije razstavni prostori, kavarna in vhodna avla z info pultom, sanitarije ter obstoječi vetrolov. Poleg njih sta v pritličju še dva skladišča, pisarna in obstoječe stopnišče v gornjo etažo ter tehnični prostor. Glavni vhod v objekt je obstoječ.
Dostop do objekta in uporaba pritličja je zagotovljena vsem, saj v in ob objektu ni arhitekturnih ovir, za senzorno ovirane so postavljene označevalne table, taktilne oznake in slušne zanke.

ELEKTRIČNE INŠTALACIJE

KONCEPT ELEKTRIČNIH INŠTALACIJ
Načrt obravnava sanacijo električne inštalacije in opreme v sklopu funkcionalne in energetske prenove objekta Partizan Zagorje ob Savi. Načrt je izdelan na podlagi projektne naloge ter zahtev naročnika skladno s tehničnimi smernicami za Učinkovito rabo energije TSG-01-004:2010, Nizkonapetostne električne inštalacije TSG-N-002:2021, Požarne varnosti v stavbah TSG-1-001:2019, SDR (Slovenskega društva za razsvetljavo) ter v skladu s standardi SIST EN 12464, SIST EN 50173 in SIST EN54-14. Vse električne inštalacije morajo biti izvedene v skladu s tehniškimi predpisi, pravilniki in tehničnimi smernicami.

ELEKTRIČNE INŠTALACIJE SPLOŠNO
Rekonstrukcija objekta se dela v pritličju, kjer se bo spremenila funkcionalnost prostorov. V nadstropju se zamenja razsvetljava, doda zasilna razsvetljava ter požarno javljanje. Ostale inštalacije v nadstropju se ne spreminjajo.

JAKOTOČNE ELEKTRIČNE INŠTALACIJE
Razdelilna omara
Za oskrbo z električno energijo se za potrebe poslovnih prostorov predvidi novi glavni razdelilec objekta R_gl v tehničnem prostoru (tj. skladišče 1). Prav tako je predviden novi razdelilec R_top v prostoru toplotne postaje (tj. tehničnem prostoru). Glavni razdelilec R_gl je tipski prostostoječi stikalni blok dimenzije 60x40x180cm (šxgxv), R_top je tipska nadometna omarica iz pločevine za stensko postavitev minimalnih dimenzij 40x25x60cm (šxgxv) v IP40 mehanski zaščiti zaprta s polnimi vrati. Omara je opremljena z vso potrebno stikalno in pomožno opremo za napajanje in upravljanje električnih porabnikov. Razdelilnik mora ustrezati standardu SIST EN 60439 del 1. Sprednja stran omare mora biti označena z oznakami v skladu s sistemom označevanja, ki je v uporabi na objektu in vsak element, ki se nahaja v omari, mora imeti ustrezno oznako.
Električni razdelilec v nadstropju se ne obnovi in ni predmet tega projekta. Konična moč objekta je ocenjena na Pk=26,2kW.

Energetski razvod
Inštalacija se znotraj objekta izvede delno podometno in delno nadometno v dvojnem stropu. Vsi kabli položeni v estrihu ter mavčno kartonskih ploščah morajo biti položeni v primerne inštalacijske cevi. Po stropu se kabli polagajo delno v kabelske (perforirane) police ustreznih dimenzij, delno pa nadometno po stropu v primerne cevi. Police so ločene na najmanj dva dela (za TK in za napajalne kable).
Vsi kabli morajo ustrezati predpisom. Za napajanje požarnovarnostnih naprav se uporabijo ognje odporni kabli, oz. E30 za vodnike
sistema požarnega javljanja, ter E60 za energetske kable. Vsi kabli položeni nadometno ali na kabelske police morajo ustrezati razredu odziva na ogenj minimalno Cca s1 d2 a1. Na zaščiteni evakuacijski poteh morajo biti kabli požarne klasifikiacije B2ca s1d1a1.

Priključki male moči
Predvideno je mrežno napajanje vse strojne opreme v objektu. Priključki za strojno opremo so izvedeni skladno z zahtevami projektanta strojnih inštalacij. V priključke je vključen le napajalni in komunikacijski kabel.
Za priključitev servisnih, vzdrževalnih naprav ter oskrbo delovnih mest in ostalih naprav je v objektu načrtovano zadostno število enofaznih vtičnic in fiksnih priključkov. Instalacije vtičnic se izvedejo podometno ali v ustreznih parapetnih kanalih. Za delovna mesta kjer ni možna vgradnja parapetnega kanala se bodo dogradile talne doze, v katerih bo vgrajeno zadostno število TK priključkov ter vtičnic.

Razsvetljava
Dovoljeno bo vgrajevati le svetilke z elektronskimi predstikali oz. elektronskim balastom ali LED svetlobnimi viri. Celotna razsvetljava je predvidena z LED svetilkami.
Zasilna razsvetljava je namenjena označevanju evakuacijskih poti in izhodov, hidrantov in gasilnih aparatov, kot je določeno v tehnični smernici – Požarna varnost v stavbah TSG-1-001:2019. Predvidijo se namenske svetilke v trajnem in pripravnem spoju z integrirano baterijo. Vsi elementi morajo biti proizvedeni v skladu z ISO 9001 in biti označeni s CE znakom. Za označevanje poti evakuacije so predvideni PVC piktogrami (v skladu z SIST 1013) ustreznih dimenzij nameščeni nad evakuacijskimi vrati in spremembah smeri evakuacijske poti in na točkah vidljivosti s kateregakoli mesta na evakuacijski poti.

Prednapetostna zaščita
Za zaščito električne opreme pred prenapetostmi so predvidene prenapetostne zaščitne naprave. Njihova osnovna naloga je, da omejujejo višino prenapetosti na čim nižjo raven oz.na raven, ki ni nevarna za uničenje opreme in poškodovanja ljudi. Prenapetosti se lahko pojavijo zaradi direktnega udara strele in raznih stikalnih manipulacij.

Zaščita pred udarom
Izvedena je s samodejnim odklopom napajanja v predpisanem času. Predviden je TN-C-S sistem napajanja in ozemljitve. Predvidena bo tudi glavna izenačitev potenciala s povezavo kovinskih mas v objektu z vodniki za izenačitev potenciala.

Ozemljitve in izenačitve potencialov
Skladno s standardom SIST HD 60364-5-54 ozemljitve in zaščitni vodniki.
Z namenom zaščite pred nevarno napetostjo dotika in koraka ter posledicami atmosferskih praznitev se uporablja obstoječi sistem ozemljitve. **Pri izvedbi prenove je potrebna dodatna preverba obstoječe ozemljitve.** Na ozemljilno mrežo je potrebno preko nadzemnih zbiralnih vodov/zbiralk priključiti vse kovinske konstrukcije, kabelske police, cevi, stebre.. itn.

Strelovodne inštalacije
Za zaščito objekta pred atmosferskimi preobremenitvami je predvidena nova strelovodna instalacija v obliki kletke, ki jo tvorijo lovilci na strehi, odvodi po fasadi in zemlji. Obstoječi elementi stare strelovodna instalacije razen v delu prizidka, ki je zgrajen 2006 se demontirajo. Pred prenovo fasade se izvedejo meritve obstoječe strelovodne instalacije prizidka.
Sistem zaščite pred delovanjem strele (LPS) je projektiran v skladu s Pravilnikom o zaščiti stavb pred delovanjem strele (Uradni list 28/09) in pripadajočo tehnično smernico TSG-N-003:2013.

Izračun ozemljitve
Za zaščito pred napetostjo dotika je predviden TN-C-S sistem ozemljitve. Da pri vnosu nevarnih napetosti v instalacijo (enofazni stik z zemljo), ostane napetost v mejah dovoljene napetosti dotika UD<50 V, so predvideni ukrepi izenačitve potencialov. Za TN sisteme zaščite predpisi dovoljujejo skupno ozemljitveno upornost vseh vzporedno vezanih ozemljil RSKUP< 10 .

INŠTALACIJE ŠIBKEGA TOKA
Instalacije za telekomunikacije so predvidene s telekomunikacijskimi vodniki in signalnimi kabli, položenimi v instalacijske cevi ali kabelske police. Vsi prehodi iz ene požarne cone v drugo morajo biti ustrezno zatesnjeni. Protipožarne pregrade so predvidene pri požarnih sektorjih, ki so določeni v požarnem elaboratu. Vse instalacije šibkega toka bodo oddaljene od instalacij jakega toka najmanj 20 cm.

Univerzalno ožičenje (računalniška mreža)
Za računalniške povezave, ki jih bodo zahtevale druge informacijske storitve je predviden sistem univerzalnega ožičenja. Za nove TK porabnike se bo v tehnični prostor (tj. skladišče 1) umestila nova komunikacijska omara za potrebe TK razvoda.

WLAN omrežje

Za notranje komunikacije je v objektu predvidena izvedba brezžičnega WiFi omrežja.

Požarno javljanje
Požarno nevarnost in povečano koncentracijo plina CO na objektu sprožijo optični javljalniki požara, termični javljalniki požara, ročni javljalniki požara in detektor dušika. Na objektu je uporabljen koncept avtomatskih točkastih javljalnikov dima, podprtih z ročnimi javljalniki požara ter požarno centralo. Za prenos alarma na dežurno gasilsko brigado je predviden INFRANET sistem. Alarmiranje v primeru požara je predvideno z alarmnimi sirenami, ki so integrirane v požarne zanke.

STROJNE INŠTALACIJE

KONCEPT STROJNIH INŠTALACIJ
Cilj projekta je celovita energetska prenova objekta Partizan Zagorje ob Savi in zajema:
- Prenovo toplotne postaje z direktnima vejama za nadstropje in pritličje.
- Hidravlično uravnovešenje, vključno zamenjava ventilov za prednastavljive z omejitvijo pretoka za obstoječe radiatorje 1. nadstropje. Za pritličje se predvidijo novi radiatorji.
- Namestitev prezračevalne naprave s toplotno črpalko za ogrevanje/hlajenje namenjena za osrednji prostor P8.
- Lokalni odvodi zraka z ventilatorji za sanitarije.
- Namestitev lokalne prezračevalne naprave za prostore predavalnice P9.
- Prenova vodovoda in kanalizacije, vezava dveh hidrantov prek cevnega ločevalnika na vodovod. Kanalizacija se priključi v obstoječe jaške.
- Vodomerna niša v objektu se ukine, vodomer se predvidi nov v zunanjem vodomernem jašku.

RADIATORSKO OGREVANJE
V toplotni postaji (tj. tehnični prostor) se zamenja oprema, predvidita se dve direktni veji brez mešalnega ventila za nadstropje in pritličje. Obračunski kalorimeter ostane obstoječ.
Kot posledica energetske sanacije se temperaturni režim prilagodi in sicer na 55/45°C za radiatorsko ogrevanje. Predtok je voden po vremenski krivulji iz toplovoda.
Razvod za nove radiatorje v pritličju poteka iz izoliranih Alumplast cevi, razvod za obstoječe radiatorje nadstropja pa poteka po razvodu iz ogljikovih cevi, kakršne so tudi cevi v toplotni postaji.

HIDRAVLIČNO URAVNOVEŠENJE
Hidravlično uravnoteženje za obstoječe radiatorje nadstropja se vrši preko prednastavljivih ventilov z omejitvijo pretoka ter termostatskih ventilov in zvezno regulirano obtočno črpalko. Novi radiatorji v pritličju se enako hidravlično uravnovesijo.
Polnjenje sistema ogrevne vode je predvideno v toplotni podpostaji. Odzračevanje omrežja se izvede z odzračevalnimi pipicami in z avtomatskimi ter ročnimi odzračevalnimi lončki. Celotni sistem se po posegu ponovno napolni z mehčano vodo.

PREZRAČEVANJE
Za načrtovanje prezračevanja je upoštevan Pravilnik o prezračevanju in klimatizaciji stavb (Ur.l. RS, št. 42/02), ki v 8. členu, odstavek 5, zahteva načrtovanje sistema prezračevanja po DIN1946, 6. del.
Prezračevalne in klimatske naprave bodo usklajene s Pravilnikom o prezračevanju in klimatizaciji stavb (Ur.l. RS, št. 42/02) in z Zahtevami za prezračevalne naprave DIN 1946, 2. del (1.94).
Prav tako so upoštevana Navodila za prezračevanje prostorov izven zdravstvenih ustanov v času širjenja okužbe COVID-19 podana s strani NIJZ.
Prezračevalne naprave morajo biti opremljene s sistemom za povratek odpadne toplote, ki ustreza Pravilniku o učinkoviti rabi energije v stavbah (Ur.l. RS, št. 52/10, 61/17).

Predavalnica P9
Količina zunanjega zraka (700m3/h) se določi glede na predvideno število oseb v predavalnici (20 učencev) in mora znašati med 15-45 m3/h na učenca. Za potrebe projekta je upoštevana količina zraka 35 m3/h.
V času odsotnosti ljudi v prostorih, ki se mehansko prezračujejo je treba zagotoviti in vzdrževati izmenjavo zraka za odstranitev emisij iz stavbe in preprečitev drugih škodljivosti (npr. kondenzacije).
Nova naprava ima vgrajena filtra F5 oziroma G4 po EN 778 na vstopnih straneh zunanjega in zavrženega zraka, sistem za rekuperacijo toplote in ventilatorja za dovod oziroma odvod zraka.
Naprava je kompaktna nameščena na tleh. Izvedena je le kanalska povezava do stene in preboj za zajem in izpuh zraka.
Kanalske povezave naj bodo izolirane. Izvede se tipski okrov kanalov od stene do naprave.
Krmiljenje naj bo preko časovnika in CO2 senzorja.
Na fasadi se namesti zajem/odpad kombinirana rešetka.

Sanitarije in ostali prostori
Namestijo se lokalni ali cevni ventilatorji. Za vstop nadomestnega zraka se predvidijo vratne rešeke.

Osrednji prostor P8
Predvidi se stropna rekuperatorska naprava opremljena z integrirano toplotno črpalko, ki omogoča ogrevanje in hlajenje.

Kanali vpiha v prostoru potekajo vidno, odses je pri napravi. Zajem in odpad zraka za napravo je prek fajfe z zaščitno rešetko čez streho.

Splošno
Razvod zraka se predvidi z zračnimi kanali pravokotnega in okroglega preseka, izdelanimi iz pocinkane pločevine. Debelina pločevine je po SIST normah. Na razvodu so nameščene dušilne lopute oz. regulacijske žaluzije. Pri izvedbi kanalske mreže se predvidi tudi revizijske odprtine za čiščenje kanalov (po SIST EN 12097). Na vseh odcepih dovodnih kanalov so predvidene usmerne lopute za regulacijo količine zraka, na odvodnih kanalih pa regulacijske dušilne lopute oz. žaluzije.
Vsi kanali morajo biti izvedeni zrakotesno; Zahtevana tesnost pločevinastih zračnih kanalov po SIST EN 1507 je razred B.
Distribucijski elementi so na glavne razvode priključeni z gibljivimi cevmi, ki so izdelani iz 5-slojnega laminiranega aluminija in poliestra, ojačanega z jekleno žico z vmesno zvočno izolacijo. Prezračevalni kanali za dovod so izolirani in sicer z izolacijo iz sintetičnega kavčuka.

NAČRT POŽARNE VARNOSTI

Za projektiranje požarne varnosti je bila, skladno s 7. čl. Pravilnikom o požarni varnosti v stavbah ter njegovih spremembah in dopolnitvah (Ur.l. RS, št. RS, št. 31/2004, 10/2005, 83/2005, 14/2007, 12/2013), upoštevana smernica Tehnična smernica požarna varnost v stavbah.

Požarna obremenitev obravnavanega dela objekta je določena skladno s SIA 81. Nevarnost za nastanek požara je majhna – največja je v obratovalnem času oz. izven njega zaradi neustrezne in nevzdrževane električne napeljave -, požarna obremenitev je 400 MJ/m^2 za celoten objekt.

UKREPI ZA OMEJEVANJE HITREGA ŠIRJENJA POŽARA NA SOSEDNJE OBJEKTE
Požarna odpornost nosilne konstrukcije objekta mora biti R 30. Strešna kritina, oz. zaključni sloj mora biti odporen na leteči ogenj razreda Broof(t1).

UKREPI ZA OMEJEVANJE HITREGA ŠIRJENJA POŽARA PO OBJEKTU
Objekt je enovit požarni sektor, požarno ločeno je le stopnišče. Dimni sektorji so enaki požarnim sektorjem.

Stopnišče mora biti ločeno od ostalega dela objekta s požarno odpornimi gradbenimi elementi EI 30, ter vrata EI 30 C. Prehodi instalacij moraj obiti zatesnjeni s požarno odpornim materialom EI 30.
V stopnišču je potrebno zagotoviti najmanj 5 % površine stopniščnega jaška, vendar ne manj kot 1 m^2. Za oddimljanje se uporabijo okna in vrata na objektu.

Za električne in cevne napeljave veljajo v celoti zahteve smernice SZPV 408. Obloge v instalacijskih, ventilacijskih jaških morajo biti iz negorljivih materialov. Električni kabli morajo ustrezati zahtevam razreda C_{ca} s1 d2 a1.
Električne instalacije morajo biti izvedene skladno s smernico TSG-NN-002:2021, Nizkonapetostne električne instalacije.

UKREPI ZA ZAGOTAVLJANJE VARNE EVAKUACIJE, JAVLJANJE IN ALARMIRANJE
Predvideno število oseb v objektu je 50.
Najdaljša pot na prosto ali v stopnišče mora biti krajša od 50 m (z AJP), kjer je mogoč umik v dveh smereh in do 35 kjer je mogoče umik le v eni smeri.
Minimalna širina vrat za evakuacijo mora biti 0,9 m. Minimalna širina hodnikov oz. prehodov je 1,2 m. Stopnišča morajo biti široka min 1,2 m. Obstoječe stopnišče ki povezuje nadstropje in pritličje je široko 1,1 m. Zaradi manjše širine stopnišča se izvede AJP po celotnem objektu.
Izhodna vrata morajo biti opremljena s kljuka EN 179.
V vseh delih objekta morajo biti nameščeni znaki za smeri evakuacijskih poti po SIST 1013. Z znaki morajo biti označene tudi naprave za začetno gašenje, gasilniki.

Iz objekta je urejena evakuacija iz pritličja neposredno na prosto in iz nadstropja po stopnišču v pritličje. Zbirno mesto se določi na Z strani objekta.

Avtomatsko javljanje požara se izvede po celotnem objektu. Vgradi se sistem avtomatskega javljanja požara, sistem popolne zaščite, skladno s SIST EN 54. V prostorih se vgradijo avtomatski adresabilni optični dimni javljalniki oz. žarkovnimi senzorji.
Za ročno alarmiranje v primeru požara bodo na evakuacijskih poteh - vhodih, stopniščih in drugih pomembnih prehodnih mestih, nameščeni ročni javljalniki požara.

Varnostna razsvetljava, ki se vklopi v primeru izpada el. napajanja mora biti nameščena na evakuacijskih poteh, na požarnih točkah (npr. gasilniki, hidranti, prva pomoč, ročni javljalniki, itd…) in v prostorih električnih razdelilnikov (v kolikor so namenjeni tudi napajanju ali krmiljenju požarnih naprav ali varnostne razsvetljave). Varnostna razsvetljava mora ustrezati standardom SIST EN 1838, SIST EN 50171, SIST EN 60598-2-22.

UKREPI ZA UČINKOVITO INTERVENCIJO IN GAŠENJE

Notranje hidratno omrežje, mora zagotavljati 16l/min pri tlaku 2,5 bara pri uporabi dveh najbolj neugodnih hidrantov. Na območju objekta je izveden ulični sistem hidrantov, najbližji je na južni strani oddaljen 11 m.

Dostop do objekta je po cesti iz J strani objekta. Delovna površina za gasilska vozila bo na cesti, na J strani objekta. Predviden čas intervencije od prijave požara do začetka gašenja znaša manj kot 10 minut.

Intervencijske poti in postavitvene površine za gasilska vozila morajo biti izvedene skladno z zahtevami SIST DIN 14090.

V objektu se namestijo ročni gasilniki. V pritličju je potrebno namestiti 5 x ABC 9 EG in 2 x CO_2 gasilnike.

1. KAZALO VSEBINE PROJEKTNE DOKUMENTACIJE

1.	NAČRT ARHITEKTURE
2.	NAČRT ELEKTRIČNIH INŠTALACIJ
3.	NAČRT STROJNIH INŠTALACIJ
4.	NAČRT POŽARNE VARNOSTI

2. KAZALO VSEBINE ZBIRNEGA NAČRTA

A.	NASLOVNA STRAN	1
B.	ZBIRNO TEHNIČNO POROČILO	**Napaka! Zaznamek ni definiran.**
1.	Kazalo vsebine projektne dokumentacije	7
2.	Kazalo vsebine zbirnega načrta	7
3.	Splošne opombe	**Napaka! Zaznamek ni definiran.**
3. 1.	Splošna navodila in opozorila glede uporabe načrta	8
4.	Opis gradnje in njenih značilnosti	**Napaka! Zaznamek ni definiran.**
4. 1.	Namen posega	**Napaka! Zaznamek ni definiran.**
4. 2.	Opis lokacije z urbanističnimi podatki	8
4. 3.	Opis izsledkov predhodnih raziskav	**Napaka! Zaznamek ni definiran.**
5.	Splošni opis arhitekturne zasnove in ureditve odprtega prostora	9
5. 1.	Opis obstoječega stanja	9
5. 2.	Opis zasnove stavb	**Napaka! Zaznamek ni definiran.**
5. 3.	Opis komunalnih priključkov	**Napaka! Zaznamek ni definiran.**
6.	Projektni pogoji za gradnjo (izvleček)	**Napaka! Zaznamek ni definiran.**
7.	Opis Izpolnjevanja bistvenih zahtev z utemeljitvijo morebitnih odstopanj	**Napaka! Zaznamek ni definiran.**
7. 1.	Mehanska odpornosti in stabilnost	**Napaka! Zaznamek ni definiran.**
7. 2.	Varnost pred požarom	**Napaka! Zaznamek ni definiran.**
7. 3.	Higienska in zdravstvena zaščita ter zaščita okolja	**Napaka! Zaznamek ni definiran.**
7. 4.	Varnosti pri uporabi	**Napaka! Zaznamek ni definiran.**
7. 5.	Zaščita pred hrupom	**Napaka! Zaznamek ni definiran.**
7. 6.	varčevanje z energijo, ohranjanje toplote in raba obnovljivih virov energije	12
7. 7.	Univerzalna graditev in uporaba objektov	**Napaka! Zaznamek ni definiran.**
8.	Tehnične značilnosti predvidene gradnje	**Napaka! Zaznamek ni definiran.**
8. 1.	Rušitvena dela	**Napaka! Zaznamek ni definiran.**
9.	Konstrukcijske sestave	**Napaka! Zaznamek ni definiran.**
9. 1.	Sestave horizontalnih konstrukcij (medetažne konstrukcije, strehe)	**Napaka! Zaznamek ni definiran.**
9. 2.	Sestave vertikalnih konstrukcij (nosilne, nenosilne, predelne stene)	**Napaka! Zaznamek ni definiran.**
C.	LOKACIJSKI PRIKAZI	19
D.	TEHNIČNI PRIKAZI	20

3. SPLOŠNE OPOMBE

3.1. SPLOŠNA NAVODILA IN OPOZORILA GLEDE UPORABE NAČRTA

Projektna dokumentacija je bila izdelana na osnovi DGD projektne dokumentacije za spremembo namembnosti št. 9/2024, april 2025, projektanta FINARS d.o.o., terenskega ogleda in meritev.

Izdelavo ponudb za izvedbo in izvedbo projekta je potrebno izdelati skladno z načrtom. Načrt je potrebno upoštevati v celoti (risbe, opisi in popisi). V primeru tiskarskih napak, morebitnih neskladij v projektu ali tehničnih pomanjkljivosti izvedbenih detajlov, risb, opisov ali popisov je ponudnik ali izvajalec dolžan na to opozoriti projektanta. Predloge potrdita projektant in investitor.
V sklop izvajalčeve ponudbe sodijo vsi delavniški načrti, ki jih pred izvedbo glede tehnične pravilnosti, zahtevane kakovosti in videza potrdi projektant.
Kjer ni opredeljenega izvedbenega industrijskega detajla ali izdelka, ga mora izvajalec pred izvedbo predstaviti, izbor pa potrditi projektant in investitor.
Vzorce vseh finalnih materialov je ponudnik dolžan predložiti projektantu v potrditev. Kjer so možne alternative v izbiri materiala (finalne obloge površin, njihove obdelave, vidni in nevidni pritrdilni materiali, podkonstrukcije, vzorci potiskov, okovje, obdelave stavbnega pohištva in podobno), je pred izvedbo obvezno predložiti vzorce, ki jih potrdita projektant in investitor.

4. OPIS GRADNJE IN NJENIH ZNAČILNOSTI

4.1. NAMEN POSEGA

V objektu Partizan Zagorje ob Savi se zavoljo njegove dotrajanosti in funkcije prostorov, ki ne ustrezajo več današnjemu času, izvede rekonstrukcija oz. preureditev notranjih prostorov pritličja, v celoti se zamenja zunanje stavbno pohištvo ter strešna kritina in izvede se toplotni ovoj stavbe. Drugačna organizacija in namembnost prostorov je potrebna, da bo objekt, ki ima ugodno lokacijo, s svojo dejavnostjo ponovno služil najširšemu krogu ljudi.
Spremeni se namembnost stavbe; iz objekta namenjenega športu – 12650 Stavbe za šport – se spremeni v izobraževalni objekt – 12630 Stavbe za izobraževanje in znanstvenoraziskovalno delo.

Objekt se nahaja na lokaciji Cesta 9. avgusta 9, 1410 Zagorje ob Savi (št. stavbe 803).

4.2. OPIS LOKACIJE Z URBANISTIČNIMI PODATKI

URBANISTIČNI OPIS LOKACIJE OBJEKTA
Enota urejanja (EUP) ZS 51
Namenska raba (PNRP) C – Območja centralnih dejavnosti

VAROVALNI PASOVI
Objekt leži na erozijskem območju, kjer veljajo običajni zaščitni ukrepi.

KOMUNALNA OPREMA
Obstoječi objekt je priključen na javno vodovodno omrežje, javno mešano kanalizacijsko omrežje, meteorne vode so vodene v javno infrastrukturo. Objekt je priključen na elektrodistribucijsko omrežje in omrežje toplovoda. Vključen je v sistem odvoza komunalnih odpadkov.

OSKRBA S PITNO VODO
Objekt je prìključen na javno vodovodno omrežje. Uredi se nov priključek, saj se vodomerna niša v objektu ukine in se izvede nov zunanji vodomerni jašek.

ODVAJANJE FEKALNIH VODA
Komunalne odpadne vode so preko obstoječega kanalizacijskega priključka priključene na javno mešano kanalizacijsko omrežje. Priključek ostaja nespremenjen.

ODVAJANJE METEORNIH VODA
Odvajanje meteornih voda je vodeno v javno mešano kanalizacijsko omrežje. Odvajanje ostaja nespremenjeno.

TOPLOVOD
Objekt je priključen na javno omrežje toplovoda. Priključek ostaja nespremenjen.

DOSTOP DO JAVNE POTI ALI CESTE
Dostop je urejen preko iz javne regionalne ceste, parc. št. 1900/37, k.o. Zagorje-mesto, ter poteka preko zemljišča, parc. št. 749,

k.o. Zagorje-mesto, ki je vlasti investitorja. Priključek ostaja nespremenjen in se uporablja le za servisni dovoz.

ELEKTRODISTRIBUCIJSKO OMREŽJE
Objekt je preko priključne omarice priključen na javno podzemno NN električno omrežje. Priključek ostaja nespremenjen. Se pa dotrajana merilna omarica zamenja z novo.

TELEKOMUNIKACIJE
Objekt je priključen na PTT omrežje. Predviden je priklop na optično omrežje.

VAROVALNI PASOVI
- **Komunalna infrastruktura**: Vsi elementi infrastrukture, razen priključka na javno vodovodno omrežje, ostajajo v obstoječem stanju. Prenova se izvaja na način, da priključki na javno infrastrukturo, ki se ne spreminjajo, ostajajo v obstoječem stanju.

VAROVANA OBMOČJA
- **Varstvo pred škodljivim delovanjem voda**: S prenovo se stanje na terenu ne spreminja in ostaja v obstoječem stanju. Stopnja ogroženosti zaradi poplav (erozijsko območje) se ne poslabšuje, saj posegi niso takšni, da bi bilo stanje na terenu ogroženo oziroma poslabšano.
- **Stopnja varstva pred hrupom**: Z izvedbo prenove se stanje glede hrupa v okolici in objektu ne spreminja.

ZEMLJIŠKOKNJIŽNO IN KATASTRSKO STANJE

Številka parcele	750/2, 750/4
Katastrska občina	1886 – Zagorje – mesto
Lastništvo	Občina Zagorje ob Savi

OPIS OBSTOJEČEGA STANJA ZEMLJIŠČA IN NAVEDBA OBSTOJEČIH OBJEKTOV
Na obstoječem zemljišču (parc.št. 750/2) je zgrajen športni objekt Partizan.

5. SPLOŠNI OPIS ARHITEKTURNE ZASNOVE

5.1. OPIS OBSTOJEČEGA STANJA

Leta 1985 se je stavba zgrajena leta 1910 (P+1) za potrebe gimnastičnega društva Sokol, ki je bila kasneje na jugovzhodni strani dozidana ter po 2. svetovni vojni dana v upravljanje telovadnemu društvu Partizan, popolnoma prenovila ter dogradila na severovzhodnem delu objekta (P+1). Konstrukcija obstoječega objekta je ostala nespremenjena; ohranjeni so bili vsi obodni zidovi, ki so se ustrezno sanirali in stabilizirali, vsi notranji prostori so bili urejeni tako, da so nudili možnost fizične rekreacije za občane. Objekt je do danes ohranil podobo, ki jo je dobil ob prenovi, saj so se v njem izvajala le nujna vzdrževalna dela.

Osnovni objekt je pravokotne oblike dimenzij 36,55 m x 17,40 m, ima pritlično (±0,00 m) in nadstropno etažo (+4,36 m), dvokapno streho z naklonom 37° s čopom in frčado na JV strani ter dvema frčadama na SV strani. Sleme strehe je na višini +14,07 m. Prizidan del je na SV fasadi objekta in je tlorisne dimenzije 17,70 m x 6,55 m in ima prav tako 2 etaži, pritličje je na istem nivoju kot osnovni objekt, nadstropje pa je nižje, dostopno preko enoramnih internih stopnic z nivoja nadstropja obstoječega objekta, na koti +2,69 m. Prizidek ima enokapno streho z naklonom 11°. Tlorisna dimenzija celotnega objekta je 36,55 m x 20,95 m.

Funkcionalno se prenovi pritličje in energetsko se sanira celoten objekt.

NAMEMBNOST OBJEKTA
Dvoetažni objekt je trenutno športni objekt – 12650 Stavbe za šport; v pritličju z veliko telovadnico s pripadajočimi pomožnimi prostori in z nekdanjim hišniškim stanovanjem, v nadstropju pa so prostori za upravo in manjši dvorani. Objekt trenutno spada pod manj-zahtevne objekte.

PROGRAMSKA IN FUNKCIONALNA ZASNOVA Z RAZPOREDITVIJO PROGRAMOV PO ETAŽAH
V pritličju je dvoetažen centralni prostor namenjen orodni vadbi in igram z žogo, h kateremu so priključeni pomožni prostori – garderobe in sanitarije z umivalnicami ter skladišče orodja. V pritličju se nahaja še skladišče orodja nekdanje stanovanje hišnika, sedaj klubski prostor, stopnišče in vetrolov ter tehnični prostor. Glavni vhod v objekt je na severni strani, do katerega se dostopa pod nadstreškom.
V nadstropju so prostori za upravo – pisarne in sejna soba –, stopnišče, ki vodi do dveh manjših dvoran, in sanitarije.

OPIS OBSTOJEČE KONSTRUKCIJE
Obstoječa konstrukcija je zidana stavba; zidovi osnovnega objekta so iz opeke in kamna debeline 60 cm, zidovi prizidka iz siporeks zidakov debeline 20 in 25 cm.

Vse stropne plošče so iz prednapetih nosilcev (tudi etaža v osnovnem objektu je bila rekonstruirana pri prenovi leta 1985), razen plošče nad stopniščem, ki je masivna. Stopnišče je armiranobetonsko.
Objekt je temeljen s pasovnimi armiranobetonskimi temelji. Temelji prizidka so pasovni dimenzije 60/120 cm.
Streha na osnovnem objektu je dvokapnica z naklonom 37° s čopom in frčadami; ob adaptaciji in prizidavi objekta v 80. letih je bila prekrita z novim opečnim zareznikom, hkrati je bila zamenjana lesena konstrukcija. Prizidek ima enokapno streho z naklonom 11° in kovinsko kritino.

OPIS KOMUNIKACIJ V OBJEKTU
Notranje komunikacije so omogočene preko stopnišča, ki je dostopen neposredno iz vetrolova.

OPIS ZUNANJE UREDITVE
Okolica objekta je primerno urejena in ozelenjena.

OPIS PROMETNE UREDITVE
Objekt ima urejen cestni priključek. Parkirišč nima na lastni parceli, jih pa ima zagotovljene na javnih parkirnih površinah v neposredni bližini čez cesto.

5.2. OPIS ZASNOVE STAVBE

Vodilo rekonstrukcije pritličja je arhitekturno zasnovano tako, da omogoča čim večjo fleksibilnost in uporabnost prostorov. Izvede se prenova obstoječega dela, gabariti objekta se ne povečujejo.
V celoti se prenovi pritlična etaža, izvede se toplotna izolacija tal proti terenu in proti neogrevanemu podstrešju, vse zunanje stavbno pohištvo (razen glavnih vhodnih vrat in vrat v vetrolovu) se zamenja z novim, prav tako strešna kritina z vsemi meteornimi odvodi s strehe.

NAMEMBNOST OBJEKTA
Objekt bo namenjen izobraževalni dejavnosti. Ker se klasifikacija objekta spremeni iz športnega objekta v izobraževalni objekt, se spremeni tudi zahtevnost iz manj zahtevnega v zahteven objekt.

PROGRAMSKA IN FUNKCIONALNA ZASNOVA Z RAZPOREDITVIJO PROGRAMOV PO ETAŽAH
Pri novi zasnovi pritličja ostaja osrednji del stavbe dvovišinski prostor namenjen raznovrstnim izobraževalnim dejavnostim okoli katerega so nanizani spremljajoči prostori namenjeni uporabnikom: predavalnica, trije razstavni prostori, kavarna in vhodna avla z informacijskim pultom, vetrolov ter sanitarije. Poleg njih sta v pritličju še dve skladišči, pisarna, tehnični prostor ter stopnišče v gornjo etažo. Glavni vhod v objekt je obstoječ.

OPIS KOMUNIKACIJ V OBJEKTU
Komunikacije v objektu so omogočene preko obstoječega stopnišča, ki se ohranja.

5.3. OPIS ZASNOVE NOTRANJE OPREME

Notranja oprema osrednjega prostora pritličja je arhitekturno zasnovana tako, da omogoča čim večjo fleksibilnost in uporabnost prostorov. Večnamensko pohištvo v osrednjem izobraževalnem prostoru je izdelano po meri, premično in modularno. Elementi združujejo funkcije predelne stene, klopi, mize in prostora za shranjevanje. Pohištveni elementi so dveh tipov: P1 (klop, 10 kosov) in P2 (miza, 6 kosov). Elementi so izvedeni v minimalno obdelanih nizkocenovnih, dostopnih materialih in omogočajo kasnejše dopolnjevanje glede na potrebe. Podkonstrukcija iz škatlastih železnih profilov dimenzij 50x50 mm je oblečena v OSB plošče debeline 20 mm in dvoslojne polikarbonatne plošče debeline 10 mm. Stiki profilov na zunanjih vogalih podkonstrukcije so izvedeni pod kotom 45°. Konstrukcija je montirana na vrtljiva kolesa z zavoro (npr. DÖRNER + HELMER poliamidno vrtljivo kolo z zavoro vgradne višine 80 mm, nosilnosti 150 kg ali ekvivalentno). Polikarbonatna panela na sprednji strani klopi sta montirana na tečaje (tipska pohištvena spona) in opremljen z ročajem za odpiranje navzgor. 4 elementi P2 sestavljajo osrednji računalniški otok, 10 elementov P1 in 2 elementa P2 sestavljata separeje za izobraževalne programe na obodu prostora.

5.4. OPIS KOMUNALNIH PRIKLJUČKOV

ELEKTRIKA
Vsi glavni vodniki in dovodi ostajajo v obstoječem stanju in se ne spreminjajo. Se pa dotrajana merilna omarica zamenja z novo. Zaradi spremembe namembnosti ni potrebe po povečevanju priključne moči.

VODOVOD
Uredi se nov priključek, ker se vodomerna niša v objektu ukine in se izvede nov zunanji vodomerni jašek na SV strani objekta, na zemljišču parc. št. 750/4, k.o. Zagorje-mesto.

FEKALNA KANALIZACIJA
Kanalizacija se priključi v obstoječe jaške. Priključek na javno infrastrukturo ostaja obstoječ in se ne spreminja.

METEORNA KANALIZACIJA
Kanalizacija se priključi v obstoječe jaške. Priključek na javno infrastrukturo ostaja obstoječ in se ne spreminja.

TOPLOVOD
Priključek na javno omrežje toplovoda ostaja obstoječ in se ne spreminja.

TELEKOMUNIKACIJE
Priključek na javno PTT omrežje ostaja obstoječ. Predviden je priklop na optično omrežje. Izvede se nova TK omarica na fasadi objekta.

PRIKLJUČEK NA JAVNO CESTO
Objekt ima urejen cestni priključek. Parkirišč nima na lastni parceli, jih pa ima zagotovljene na javnih parkirnih površinah v neposredni bližini čez cesto.

6. PROJEKTNI POGOJI ZA GRADNJO (IZVLEČEK)

OSKRBA S PITNO VODO: Občina Zagorje ob Savi
Načrtovani poseg ne spreminja priključevanja na vodovodno omrežje v lasti občine Zagorje.

PODROČJE ODVAJANJA IN ČIŠČENJA ODPADNE VODE: Občina Zagorje ob Savi
Načrtovani poseg ne spreminja priključevanja na kanalizacijsko omrežje v lasti občine Zagorje.

OSKRBA Z ELEKTRIČNO ENERGIJO: Elektro Ljubljana, d.d.
Objekt je že priključen na elektrodistribucijsko omrežje. Zamenjana omarica mora biti v skladu s tehničnimi smernicami. Na strehi je obstoječe strešno stojalo, katerega bo ob menjavi kritine potrebno pred pričetkom del odstraniti.

TOPLOVOD: Javno podjetje Komunala Zagorje, d.o.o.
Predvidena dela neposredno ne posegajo v vročevodni sistem daljinskega ogrevanja Zagorja ob Savi. Objekt je priključen na sekundarni sistem daljinskega ogrevanja (toplovodno omrežje), ki se ohrani. Prav tako niso predvidena nikakršna dela na priključku toplovoda za predmetno stavbo.

TELEKOMUNIKACIJE: Telekom Slovenije, d.d.
Dovodna komunikacijska omarica mora biti vgrajena na mesto, kjer je omogočen 24 urni dostop. Projekt za spremembo namembnosti je izdelan v skladu s predhodno izdanimi projektnimi pogoji.

PODROČJE RAVNANJA Z ODPADKI: Občina Zagorje ob Savi
Načrtovani poseg ne spreminja področja odvoza komunalnih odpadkov.

NARAVOVARSTVENO OBMOČJE: Ministrstvo za naravne vire in prostor, Direkcija RS za vode, Sektor območja srednje Save
Objekt se nahaja na erozijsko ogroženem območju, vendar ker gre za spremembo namembnosti obstoječega objekta, pri čemer se ne spreminjajo gabariti objekta, ni pričakovati negativnega vpliva na erozijsko ogroženost. Obravnavana lokacija ni v vodovarstvenem območju.

VAROVALNI PAS CESTE: Ministrstvo za promet, Direkcija RS za infrastrukturo, Sektor za upravljanje cest, Območje Ljubljana
Načrtovana gradnja ne bo negativno vplivala na vozišče državne ceste ali varnost udeležencev v prometu.

VAROVANJE KULTURNE DEDIŠČINE: Zavod za varstvo kulturne dediščine, Območna enota Ljubljana
Načrtovani poseg ne predstavlja posega v nobeno izmed kategorij, saj stavba Partizana ne stoji v območju registrirane dediščine in ni registrirana dediščina ali kulturni spomenik. Nekdanji park ob občinski upravi, ki je bil v preteklosti spremenjen v športno igrišče in predstavlja funkcionalno zemljišče obravnavani stavbi, ni več aktivno varovan; zanj se vodi zgolj t.i. dokumentarno varstvo, ki nima vplivov na predvidene ali bodoče posege.

7. OPIS IZPOLNJEVANJA BISTVENIH ZAHTEV Z UTEMELJITVIJO MOREBITNIH ODSTOPANJ

7.1. MEHANSKA ODPORNOST IN STABILNOST

Med gradnjo in uporabo bo objekt ostal mehansko trden in stabilen ob upoštevanju vseh vplivov, ki jim bo izpostavljen, tako v smislu nosilne konstrukcije kot tudi ostalih elementov. Posegi in vplivi med gradnjo in uporabo ne bodo povzročili porušitve celotnega objekta, niti ne njegovega dela, deformacij in nihanj, večjih od dopustnih. Večjih deformacij nosilne konstrukcije ne bo, zato tudi škode na posameznih delih objekta, napeljavi in vgrajeni opremi ne bo. Izjema je potres z majhno verjetnostjo dogodka.
Pri zagotavljanju mehanske odpornosti in stabilnosti so upoštevani trajni, spremenljivi in naključni vplivi.
Izvajanje predvidenih del celovite energetske sanacije in delne prenove objekta ne bo negativno vplivalo na bližnja zemljišča ali ogrožalo stabilnosti drugih objektov v okolici v smislu mehanske odpornosti in stabilnosti.

7.2. VARNOST PRED POŽAROM

Pri rekonstrukciji je potrebno upoštevati, da se s posegi v objekt ne sme poslabšati stanje požarne varnosti objekta. Za zaščito objekta pred atmosferskimi preobremenitvami je predvidena nova strelovodna instalacija v obliki kletke, ki jo tvorijo lovilci na strehi, odvodi po fasadi in zemlji.
Vrata na evakuacijskih poteh:
Krmiljenje vrat s kontroliranim dostopom mora biti tako izvedeno tako, da se preko požarne centrale deblokirajo in se ročno odprejo. Na izhodnih vratih so nameščene električne ključavnice, le te odklepa signal iz centrale AJP, ob vratih mora biti nameščena tudi tipka za ročno odpiranje vrat.
Vsa vhodna vrata, ki so hkrati tudi evakuacijska vrata, se odpirajo v polni širini v smeri izhoda iz objekta. Vsi gradbeni elementi fasadnega ovoja in stavbnega pohištva bodo varno pritrjeni in vgrajeni.
Pri energetski sanaciji je potrebno upoštevati, da se z energetsko sanacijo ne sme poslabšati stanje požarne varnosti objekta.
Predvidena je izolacija fasade iz negorljivega materiala razreda A.
Objekt je predviden, da se razdeli na sektorje, z odvodom dima in toplote iz sektorja glavne vertikalne komunikacije.

7.3. HIGIENSKA IN ZDRAVSTVENA ZAŠČITA TER ZAŠČITA OKOLJA

V načrtih projektne dokumentacije za izvedbo gradnje so izpolnjene vse zahteve z vidika zagotavljanja izpolnjevanja bistvenih zahtev higienske in zdravstvene zaščite ter zaščite okolja, kar je razvidno iz tehničnih prikazov.
Predvideni posegi ne bodo poslabšali pogojev v objektu. Vratne in okenske odprtine ostajajo nespremenjene ali se povečujejo. Sanitarije se v pritličju vzpostavijo na novo. Kakovost zraka bo izboljšana z dodatnim prezračevanjem objekta

7.4. VARNOST PRI UPORABI

V načrtih projektne dokumentacije za izvedbo gradnje so izpolnjene vse zahteve z vidika zagotavljanja izpolnjevanja bistvene zahteve varnosti pri uporabi, kar je razvidno iz tehničnih prikazov.

7.5. ZAŠČITA PRED HRUPOM

V načrtih projektne dokumentacije za izvedbo gradnje so izpolnjene vse zahteve z vidika zagotavljanja izpolnjevanja bistvene zahteve zaščite pred hrupom, kar je razvidno iz tehničnih prikazov.
Objekt upošteva vse zahteve glede oddajanja hrupa v okolico in prenosa hrupa v objekt čez zunanje konstrukcije in elemente, kot tudi glede prenosa hrupa znotraj objekta.

7.6. VARČEVANJE Z ENERGIJO, OHRANJANJE TOPLOTE IN RABA OBNOVLJIVIH VIROV ENERGIJE

V načrtih projektne dokumentacije za izvedbo gradnje so izpolnjene vse zahteve z vidika zagotavljanja izpolnjevanja bistvene zahteve varčevanje z energijo, ohranjanje toplote in raba obnovljivih virov energije, kar je razvidno iz tehničnih prikazov, elaborata gradbene fizike za področje učinkovite rabe energije v stavbah ter iz izkaza energijskih lastnosti stavbe.

7.7. UNIVERZALNA GRADITEV IN RABA OBJEKTOV

V načrtih projektne dokumentacije za izvedbo gradnje so izpolnjene vse zahteve z vidika zagotavljanja izpolnjevanja bistvene zahteve univerzalna graditev in uporaba objektov, kar je razvidno iz tehničnih prikazov.
S prenovo bo zagotovljen dostop do objekta in uporaba pritličja objekta, ki bo v pritličju namenjen javnosti, brez arhitektonskih ovir ter z vsemi potrebnimi taktilnimi oznakami, označevalnimi tablami in slušnimi zankami za senzorno ovirane.

8. TEHNIČNE ZNAČILNOSTI PREDVIDENE GRADNJE

8.1. RUŠITVENA DELA

V celoti se rušijo tla proti terenu in vsi spuščeni stropi v pritličju ter v osrednjem dvovišinskem prostoru. Odstranijo se vse predelne stene. V nosilne stene se, kjer je to zavoljo funkcije potrebno, izvedejo preboji; v konstrukcijo posegamo s šestimi preboji, ki niso širši od 2 m (na novo se ojačajo z AB vezmi in preklado) – štirimi v notranjosti in dvema v severni in zahodni obodni steni prizidka (rušita se parapeta obstoječih oken in pri enem del zidu). V nosilno leseno strešno konstrukcijo ne posegamo. Predvidena je zamenjava strešne kritine z vsemi meteornimi odvodi s strehe ter vsega zunanjega stavbnega pohištva (razen glavnih vhodnih vrat in vrat vetrolova). Odstrani se toplotna izolacija na podstrešju prizidanega dela ter obstoječi podzidek, štukature in venci na prvotnem objektu.
Z nadstreška nad vhodom se ruši vse sloje nad masivno ploščo, kot tudi obstoječo kovinsko ograjo z vhodom ter asfaltiran in betonski dostop do glavnega vhoda pod njim. Neposredno ob obodnih stenah se odstrani asfalt ali zemljina in nasutje za izvedbo izolacije temeljev in drenaže, kjer te ni.

8.2. OBDELAVE Z UKREPI ENERGETSKE SANACIJE

Namen prenove je tudi povečanje energetske učinkovitosti stavbe, ker je izolacija stavbnega ovoja neustrezna ali dotrajana. Objekt praktično ni toplotno izoliran, kjer pa je, je v okviru prenove predvidena zamenjava toplotne izolacije z novo, izvedba toplotne izolacije tal proti terenu, proti neogrevanemu podstrešju in na vseh fasadah ter zamenjava vseh oken in vrat, razen glavnih vhodnih vrat in vrat vetrolova.

FASADA
Celoten fasadni ovoj stavbe se izolira s toplotno izolacijo iz kamene mineralne volne (FKD-SIST EN 12667) debeline 16 cm, razen izzidka v nadstropju na južni fasadi, ki se ga toplotno izolira z izolacijo iz bakelita debeline 9 cm.
Kjer ima fasada štukature in vence, se le te pred izvedbo toplotne izolacije odstrani.

PODZIDEK (cokel)
Predvideno je, da se zidan obstoječi podzidek na osnovnem objektu odstrani, nato se cokel celotnega objekta toplotno izolira z lepljenjem in sidranjem plošč iz ekstrudiranega polistirena (XPS - SIST EN 13164) debeline 16 cm, do višine 50 cm od nivoja terena.

TEMELJI
Predvidena je toplotna izolacija temeljev, kjer je to potrebno, z lepljenjem in sidranjem plošč iz ekstrudiranega polistirena (XPS - SIST EN 13164) debeline 8 cm.

ZUNANJE STAVBNO POHIŠTVO
Okna:
Predvidena so nova okna iz umetne mase PVC; skupna toplotna prehodnost oken $U_w \leq 0{,}9$ W/m^{2}K .
Vhodna vrata:
Nova glavna vhodna vrata niso predvidena, ker so bila nedavno zamenjana z ALU vrati in zadoščajo minimalnim zahtevam za toplotna prehodnosti (Umax=1,6W/m^{2}K). Drugje so predvidena nova vhodna vrata iz umetne mase PVC, toplotna prehodnost $U_d \leq 1{,}1$ W/m^{2}K.
Zasteklitve:
Predvidena so okna iz umetne mase PVC s troslojno zasteklitvijo; toplotna prehodnost $U_w \leq 0{,}9$ W/m^{2}K.
Okenske police:
Obstoječe zunanje okenske police iz ALU pločevine naravne barve se nadomesti z novimi iz granita.
Senčila:
Namestijo se zunanja podometna ALU lamelna senčila v sistemski škatli (kot npr. Krpan žaluzije) na vzhodna, zahodna in južna okna.

STREHA
Predvidena je popolna zamenjava strešne kritine in lesene ali kovinske podkonstrukcije. Strehi sta prezračevani.

NOTRANJE STAVBNO POHIŠTVO
S prenovo je predvidena drugačna organizacija pritličnega prostora. Vsa notranja vrata v pritličju razen tistih v vetrolovu so nova v leseni izvedbi.

TLAKI
Zaradi dotrajanosti se v pritličju odstranijo vsi talni sloji in se izvedejo novi; v tla proti terenu se vgradi toplotna izolacija iz ekstrudiranega polistirena (XPS - SIST EN 13164) debeline 10 cm.

STENE
Notranje površine obstoječih sten so ometane in opleskane ali obložene s keramiko. Vso stensko keramiko se odstrani, stene se po potrebi na novo omeče ali opleska.

STROPOVI
Obstoječo toplotno izolacijo proti neogrevanemu podstrešju se odstrani. Stropi se z zgornje strani na novo toplotno izolirajo s kameno mineralno volno (DF-SIST EN 12667) debeline 25 cm.
Vsi obstoječi spuščeni stropi v pritličju se odstranijo; v osrednjem dvovišinskem prostoru se izvede nov spuščen strop iz plošč iz stisnjene slame, drugje suhomontažni, ki so dodatno zvočno izolirani (54dB).

NADSTREŠEK
Po odstranitvi slojev nad nosilno AB konstrukcijo se obstoječi nadstrešek nad glavnim vhodom toplotno izolira s ploščami iz ekspandiranega polistirena (EPS- SIST EN 13163).

9. KONSTRUKCIJSKE SESTAVE

9.1. SESTAVE HORIZONTALNIH KONSTRUKCIJ (MEDETAŽNE KONSTRUKCIJE, STREHE)

9.1.1. TLAKI

T1 – tlak v vetrolovu, vhodni avli z info pultom, razstavnih prostorih in skladiščih
NOVO:
- keramika na lepilu d= 2 cm
- cementni estrih d= 6 cm
- PE folija
- toplotna izolacija, npr. ekstrudiran polistiren XPS 300GL (λ=0,035W/m.K) d= 10 cm
- dvo-slojna hidroizolacija z zaščito proti radonu d= 1 cm
- podložni beton d= 10 cm
- utrjeno gramozno nasutje d= 20 cm

T2 – tlak v santarijah
NOVO:
- keramika na lepilu d= 2 cm
- cementni estrih d= 5 cm
- PE folija
- toplotna izolacija, npr. ekstrudiran polistiren XPS 300GL (λ=0,035W/m.K) d= 10 cm
- dvo-slojna hidroizolacija z zaščito proti radonu d= 1 cm
- podložni beton d= 10 cm
- utrjeno gramozno nasutje d= 20 cm

T3 – tlak v osrednjem izobraževalnem prostoru, kavarni/prostoru za počitek, predavalnici, pisarni in v predprostoru sanitarij
NOVO:
- parket d= 2 cm
- cementni estrih d= 6 cm
- PE folija
- toplotna izolacija, npr. ekstrudiran polistiren XPS 300GL (λ=0,035W/m.K) d= 10 cm
- dvo-slojna hidroizolacija z zaščito proti radonu d= 1 cm
- podložni beton d= 10 cm
- utrjeno gramozno nasutje d= 20 cm

T6 – tlak v tehničnem prostoru
NOVO:
- protiprašni premaz

OBSTOJEČE:
- cementni estrih d= 6 cm
- PVC folija
- toplotna izolacija, stiropor d= 6 cm
- hidroizolacija d= 1 cm
- podložni beton d= 10 cm
- utrjeno gramozno nasutje d= 20 cm

T7 – tlak v nadstropju: hodnik in sanitarije

OBSTOJEČE:

- keramika na lepilu d= 6 cm
- cementni estrih d= 3,5 cm
- PVC folija
- toplotna izolacija, stiropor folija d= 1,5 cm
- AB strop d= 15 cm
- stropni omet

T8– tlak v nadstropju: pisarne in sejna soba

OBSTOJEČE:

- itison
- cementni estrih d= 4,5 cm
- PVC folija
- toplotna izolacija, stiropor folija d= 1,5 cm
- prednapeti strop d= 21 cm
- stropni omet

T9– tlak v nadstropju: predavalnici, hodnik s stopniščem in pomožni prostor

OBSTOJEČE:

- topli pod
- iverica d= 2 cm
- prednapeti strop d= 21 cm
- stropni omet

T10 – tlak podstrešja v osnovnem objektu: nad osrednjim prostorom

NOVO:

- paropropustna folija
- toplotna izolacija, npr. kamena mineralna volna DF (λ=0,037W/m.K) d= 15 cm
- toplotna izolacija, npr. kamena mineralna volna DF (λ=0,037W/m.K) d= 10 cm
- parna zapora

OBSTOJEČE:

- deske
- vzdolžni leseni nosilci
- prečni leseni nosilci

NOVO:

- lesene letve 5x5 cm
- plošče iz stisnjene slame d= 5,8 cm

T10* – tlak podstrešja v osnovnem objektu: nad pisarnami in sejno sobo

NOVO:

- paropropustna folija
- toplotna izolacija, npr. kamena mineralna volna DF (λ=0,037W/m.K) d= 15 cm
- toplotna izolacija, npr. kamena mineralna volna DF (λ=0,037W/m.K) d= 10 cm
- parna zapora

OBSTOJEČE:

- deske
- vzdolžni leseni nosilci
- prečni leseni nosilci

spuščen strop:

- plohi 5x20 cm
  (vmes tervol d= 8 cm)
- pvc folija
- lesen opaž d= 1,6 cm

T10** – tlak podstrešja v osnovnem objektu: nad stopniščem

NOVO:

- paropropustna folija
- toplotna izolacija, npr. kamena mineralna volna DF (λ=0,037W/m.K) d= 15 cm
- toplotna izolacija, npr. kamena mineralna volna DF (λ=0,037W/m.K) d= 10 cm
- parna zapora

OBSTOJEČE:

- deske
- vzdolžni leseni nosilci
- prečni leseni nosilci
- tervol d=10 cm
  (vmes lesene letvice 5x10 cm)
- pvc folija
- lesen opaž d=1,6cm

NOVO:
- 2X MK plošča GKF d= 2,5 cm
- omet

T11 – tlak podstrešja na prizidku

NOVO:
- paropropustna folija
- toplotna izolacija, npr. kamena mineralna volna DF (λ=0,037W/m.K) d= 15 cm
- toplotna izolacija, npr. kamena mineralna volna DF (λ=0,037W/m.K) d= 10 cm
- parna zapora

OBSTOJEČE:
- prednapeti strop d= 21 cm
- stropni omet

T12

NOVO:
- keramika na lepilu d=1,5cm

OBSTOJEČE:
- stopniščna konstrukcija

NOVO:
- Fe MK podkosntrukcija
- 2X MK plošča GKF na Fe podkosntrukciji d=2,5cm
- OMET

T12*

NOVO:
- keramika na lepilu d=1,5cm

OBSTOJEČE:
- stopniščna konstrukcija

NOVO:
- nov omet in nov oplesk

TZ – zunanji tlak pod nadstreškom

NOVO:
- metličen beton
- armirani beton v naklonu 1,5% d= 15-20 cm
- utrjeno gramozno nasutje d= 30 cm

9.1.2. STREHE

ST1 – streha nad osnovnim objektom

NOVO:
- opečni zareznik
- prečne lesene letve 5x5cm
- vzdolžne lesene letve 5x5cm
- bitumenska sekundarna kritina
- opaž d= 1,5 cm

OBSTOJEČE:
- špirovci

ST1 – streha nad prizidkom

NOVO:
- profilirana pločevina, trapez, d= 0,5 mm, višina vala 4 cm
- prečne lesene letve 5x5 cm

- vzdolžne lesene letve 5x5 cm
- bitumenska sekundarna kritina
- opaž d= 1,5 cm

OBSTOJEČE:
- špirovci

NS – streha nadstreška
NOVO:
- zaključni hidroizolacijski sloj – bitumenski varilni trak s posipom
- spodnji hidroizolacijski sloj, mehansko pritrjen na podlago
- toplotna izolacija v naklonu 1,5%, npr. ekspandiran polistiren EPS 120 (λ=0,036W/m.K) d= 2-7 cm
- toplotna izolacija, npr. ekspandiran polistiren EPS 120 (λ=0,036W/m.K) d= 6 cm

OBSTOJEČE:
- toplotna izolacija, npr. ekspandiran polistiren EPS 70 (λ=0,036W/m.K) d= 8 cm
- osnovni omet z armaturo
- zaključni omet
-

9.2. SESTAVE VERTIKALNIH KONSTRUKCIJ (NOSILNE, NENOSILNE, PREDELNE STENE)

9.2.1. ZUNANJE STENE

Z1 – zunanji zid nad terenom
NOVO:
- nov omet in nov oplesk

OBSTOJEČE:
- notranji omet d= 2 cm
- obstoječi zid d= 60 cm
- zunanji omet d= 2 cm

NOVO:
- lepilna malta
- toplotna izolacija, npr. kamena mineralna volna FKD-N (λ=0,034W/m.K), sidrana d= 16 cm
- osnovni omet z armaturo
- zaključni omet

Z1*
NOVO:
- nov omet in nov oplesk

OBSTOJEČE:
- notranji omet d=2cm
- obstoječi zid d=60cm
- zunanji omet d=2cm

NOVO:
- lepilna malta
- kamena mineralna volna, npr. FKD-N (λ=0,034w/m.k), sidrana d=18cm
- osnovni omet z armaturo
- zaključni omet

Z2 – zunanji zid nad terenom
NOVO:
- nov omet ali nov oplesk

OBSTOJEČE:
- notranji omet d= 2 cm
- obstoječi zid d= 25 cm
- zunanji omet d= 2 cm

NOVO:
- lepilna malta
- toplotna izolacija, npr. kamena mineralna volna FKD-N (λ=0,034W/m.K), sidrana d= 18 cm
- osnovni omet z armaturo

- zaključni omet

Z3 – zunanji zid nad terenom (napušč prizidka)
OBSTOJEČE:
- notranji omet d= 2 cm
- obstoječi zid d= 20 cm

NOVO:
- lepilna malta
- toplotna izolacija, npr. kamena mineralna volna FKD-N (λ=0,034W/m.K) d= 5 cm
- (vmes kovinska podkonstrukcija iz jeklenih kvadratnih profilov 5x5 cm)
- toplotna izolacija, npr. kamena mineralna volna FKD-N (λ=0,034W/m.K) d= 18 cm
- kovinski paneli, trapez, s 3cm polnolom iz poliuretana in Alu folijo na spodnji strani d= 6,7 cm

Z4 – zunanji zid nad terenom (cokel)
NOVO:
- nov omet ali nov oplesk

OBSTOJEČE:
- notranji omet d= 2 cm
- obstoječi zid d= 60 cm

NOVO:
- hidroizolacija d= 1 cm, do višine 50 cm od nivoja tal
- toplotna izolacija, npr. NEOCOKL (λ=0,031W/m.K) d= 16 cm
- osnovni omet z armaturo
- zaključni omet

C. LOKACIJSKI PRIKAZI

0.1	PREGLEDNA SITUACIJA	1:500

D. TEHNIČNI PRIKAZI

1.1	TLORIS TEMELJEV IN KANALIZACIJE – obstoječe/rušitve	1:50
1.2	TLORIS PRITLIČJA – obstoječe/ rušitve	1:50
1.3	TLORIS NADSTROPJA – obstoječe/ rušitve	1:50
1.4	PREREZ A-A – obstoječe/rušitve	1:50
1.5	PREREZ B-B – obstoječe/rušitve	1:50
1.6	PREREZ C-C – obstoječe/rušitve	1:50
1.7	SEVERNA IN JUŽNA FASADA – obstoječe/rušitve	1:100
1.8	VZHODNA IN ZAHODNA FASADA – obstoječe/rušitve	1:100
2.1	TLORIS TEMELJEV IN KANALIZACIJE – novo	1:50
2.2	TLORIS PRITLIČJA – novo	1:50
2.3	TLORIS NADSTROPJA – novo	1:50
2.4	TLORIS STREHE - novo	1:50
2.5	PREREZ A-A – novo	1:50
2.6	PREREZ B-B – novo	1:50
2.7	PREREZ C-C – novo	1:50
2.8	SEVERNA IN JUŽNA FASADA – novo	1:100
2.9	VZHODNA IN ZAHODNA FASADA – novo	1:100
3.1	SHEME OKEN	1:50
3.2	SHEME VRAT	1:50
3.3	SHEME POŽARNIH VRAT	1:50
3.4	SHEME SANITARNIH STEN	1:50
3.5	SHEME POHIŠTVA	1:50

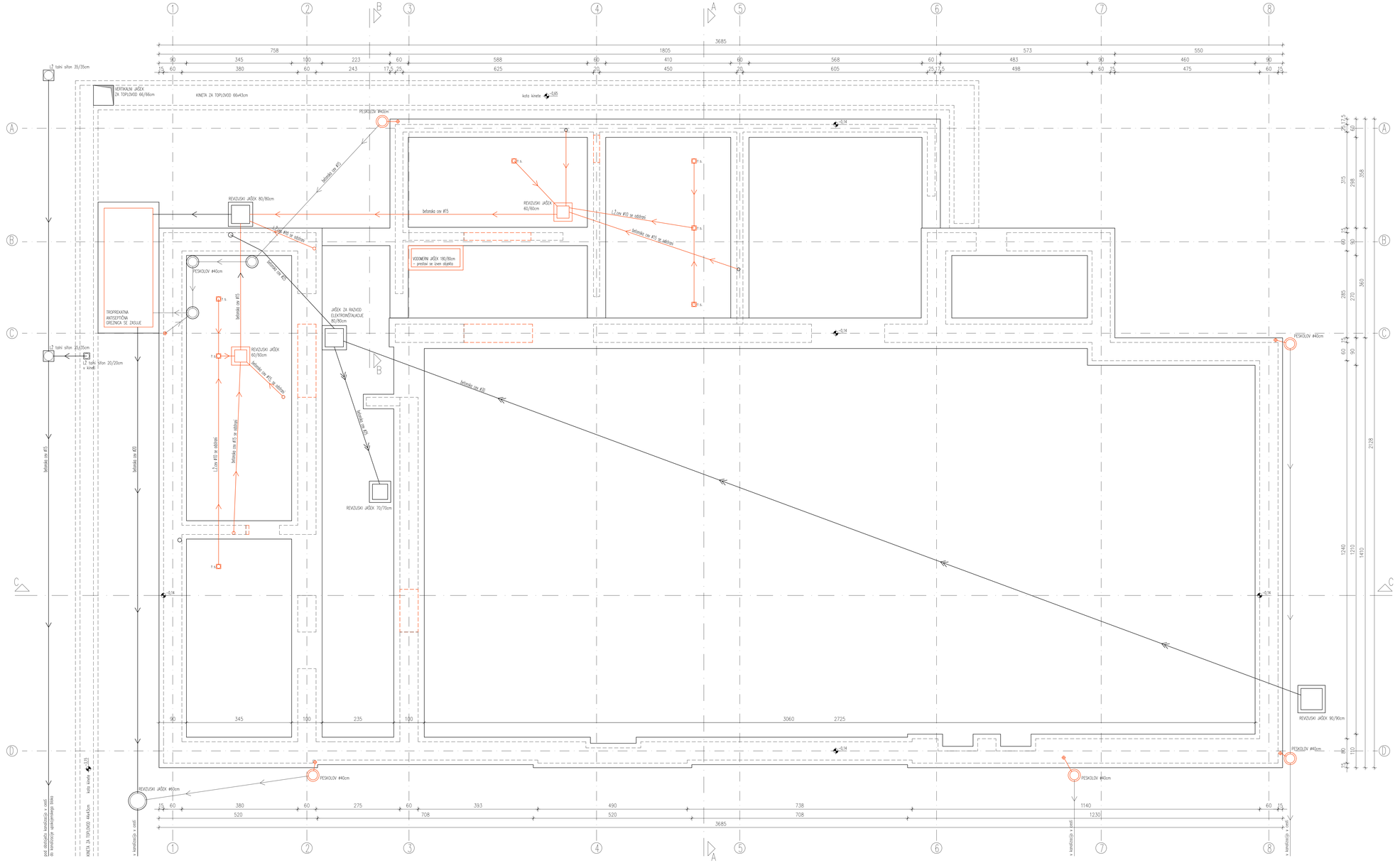

Vsa komercialna imena za posamezne produkte, ki so navedena v grafičnih prilogah, opisih in projektantskih popisih imajo značaj reference. Eventualne zamenjave posameznih produktov, ki so navedeni v projektni dokumentaciji pada investitor ob predhodnem soglasju odgovornega projektanta, pod naslednjimi pogoji:

- da dimenzijsko ustrezajo in ne zahtevajo sprememb v konstrukciji ali arhitekturi,
- da imajo ta projektirani namen ustrezne A+ teste,
- da so po TEH. normah v enakem kvalitetnem razredu ali boljšem,
- da jih predhodno odobri arhitekt

Vse mere preveriti na licu mesta in jih potrditi pri odgovornem projektantu.
Detajlno in dovoljeno spremenjaj tekst velikosti in potrditve odgovornega projektanta.
Vse izjave in eventualna vprašanja s strani izvajalca kot pripombo na PZI projektno dokumentacijo morajo biti oddana 14 delovnih dni od uvedbe izvajalca v delo.

TLORIS TEMELJEV IN KANALIZACIJE– obstoječe/rušitve

FIN ARS d.o.o.,
centar za arhitekturu
Podolnie 36
1410 Zagorje ob Savi
T: 03 56 60 546
F: 03 56 60 551
www.finars.si

naziv investitorja :	OBČINA ZAGORJE OB SAVI, Cesta 9. avgusta 5, 1410 Zagorje ob Savi	odgovorni projektant :	KRISTIJAN ČUK, univ. dipl. inž. arh.
naziv objekta :	Prenova objekta Partizan Zagorje ob Savi	številka odgovornega projektanta :	IN PPN ZAPS 1021
vrsta projekta :	PZI	projektant :	SIMON ŠKRBEC, univ. dipl. inž. arh.
vsebina risbe :	TLORIS PRITLIČJA- obstoječe / rušitve	sodelavci :	
številka projekta :	9/2024	vrsta načrta :	1 – ARHITEKTURA
datum izdelave risbe :	OKTOBER 2024	merilo :	M 1:50
		številka risbe:	1.1

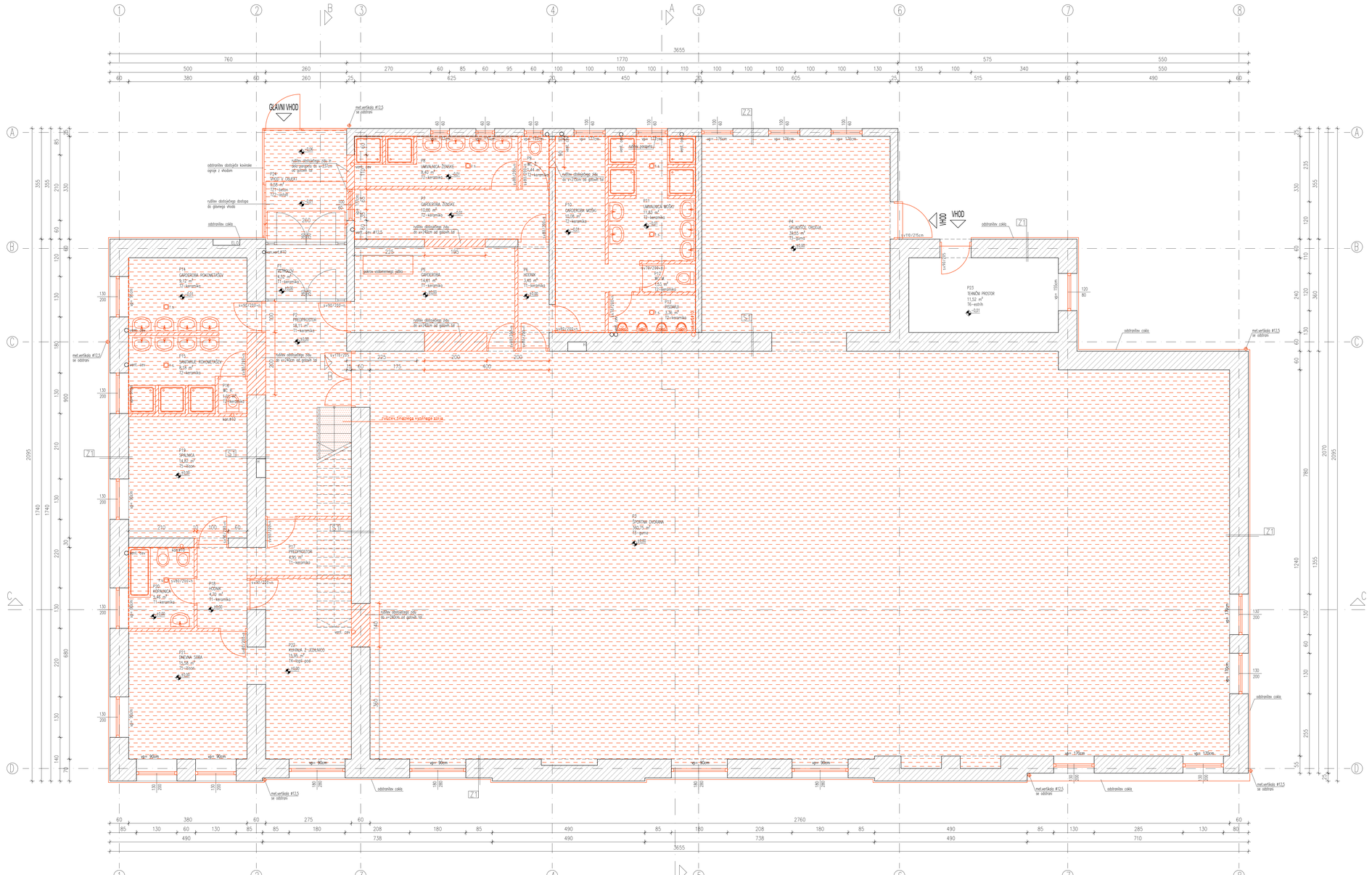

LEGENDA PROSTOROV : PRITLIČJE – obstoječe stanje			
P1	VETROLOV	4,52	m2
P2	PREDPROSTOR	18,11	m2
P3	ŠPORTNA DVORANA	360,75	m2
P4	SKLADIŠČE ORODJA	39,55	m2
P5	GARDEROBA	14,61	m2
P6	HODNIK	3,40	m2
P7	GARDEROBA ŽENSKE	10,00	m2
P8	UMIVALNICA ŽENSKE	8,40	m2
P9	WC ŽENSKE	1,44	m2
P10	GARDEROBA MOŠKI	10,08	m2
P11	UMIVALNICA MOŠKI	11,83	m2
P12	WC MOŠKI	1,53	m2
P13	PISOARJI	3,36	m2
P14	GARDEROBA ROKOMETAŠEV	9,12	m2
P15	SANITARIJE ROKOMETAŠEV	8,18	m2
P16	WC ROKOMETAŠEV	1,01	m2
P17	PREDPROSTOR	4,95	m2
P18	HODNIK	4,70	m2
P19	SPALNICA	14,82	m2
P20	KOPALNICA	5,46	m2
P21	DNEVNA SOBA	15,58	m2
P22	KUHINJA Z JEDILNICO	15,95	m2
P23	TEHNIČNI PROSTOR	11,52	m2
	SKUPAJ (neto)	578,87	m2
P24	VHOD V OBJEKT	9,58	m2
	SKUPAJ (neto)	9,58	
	SKUPAJ (neto)	588,45	m2

T1
RUŠITEV:
- KERAMIKA NA LEPILU d=1cm
- CEMENTNI ESTRIH d=6cm
- PVC FOLIJA
- STIROPOR d=6cm
- HIDROIZOLACIJA d=1cm
- PODLOŽNI BETON d=10cm
- UTRJENO GRAMOZNO NASUTJE d=20cm

T2
RUŠITEV:
- KERAMIKA NA LEPILU d=1cm
- CEMENTNI ESTRIH d=6cm
- PVC FOLIJA
- STIROPOR d=6cm
- HIDROIZOLACIJA d=1cm
- PODLOŽNI BETON d=10cm
- UTRJENO GRAMOZNO NASUTJE d=20cm

T3
RUŠITEV:
- GUMA d=1cm
- ARMIRAN CEMENTNI ESTRIH d=6cm
- PVC FOLIJA
- PLUTA d=6cm
- HIDROIZOLACIJA d=1cm
- CEMENTNI ESTRIH d=1cm
- PODLOŽNI BETON d=10cm
- UTRJENO GRAMOZNO NASUTJE d=20cm

T4
RUŠITEV:
- TOPLI PVD
- CEMENTNI ESTRIH d=6cm
- PVC FOLIJA
- STIROPOR d=6cm
- HIDROIZOLACIJA d=1cm
- PODLOŽNI BETON d=10cm
- UTRJENO GRAMOZNO NASUTJE d=20cm

T5
RUŠITEV:
- LESENI
- CEMENTNI ESTRIH d=6cm
- PVC FOLIJA
- STIROPOR d=6cm
- HIDROIZOLACIJA d=1cm
- PODLOŽNI BETON d=10cm
- UTRJENO GRAMOZNO NASUTJE d=20cm

T6
OBSTOJEČE:
- CEMENTNI ESTRIH d=6cm
- PVC FOLIJA
- STIROPOR d=6cm
- HIDROIZOLACIJA d=1cm
- PODLOŽNI BETON d=10cm
- UTRJENO GRAMOZNO NASUTJE d=20cm

T21
RUŠITEV:
- BETON d=5cm
- PODLOŽNI BETON d=10cm
- UTRJENO GRAMOZNO NASUTJE d=20cm

T22
RUŠITEV:
- ASFALT d=5cm
- UTRJENO GRAMOZNO NASUTJE d=20cm

Z1
OBSTOJEČE:
- NOTRANJI OMET d=2cm
- OBSTOJEČ ZID d=60cm
- ZUNANJI OMET d=2cm

Z2
OBSTOJEČE:
- NOTRANJI OMET d=2cm
- OBSTOJEČ ZID d=75cm
- ZUNANJI OMET d=2cm

S1
OBSTOJEČE:
- NOTRANJI OMET d=2cm
- OBSTOJEČ ZID d=60cm
- NOTRANJI OMET d=2cm

LEGENDA
- OBSTOJEČE NOSILNO
- OBSTOJEČE NENOSILNO
- RUŠITEV STENSKE KERAMIKE
- RUŠITVE
- RUŠITVE VSEH SLOJEV

Vsa komercialna imena za posamezne produkte, ki so navedena v grafičnih prilogah, opisih in projektantskih popisih imajo značaj reference. Eventualne zamenjave posameznih produktov, ki so navedeni v projektni dokumentaciji pod investitor ob predhodnem soglasju odgovornega projektanta, pod naslednjimi pogoji:
- da dimenzijsko ustrezajo in ne zahtevajo sprememb v konstrukciji ali arhitekturi,
- da imajo ID projektnih nalmen ustrezne A-fazte,
- da so po ZAK normah v enakem kvalitetnem razredu ali boljšem,
- da jih predhodno odobri arhitekt.

Vse mere preveriti na licu mesta in jih potrditi pri odgovornem projektantu.
Detajlov ni dovoljeno spreminjati brez vednosti in potrditve odgovornega projektanta.
Vse zahteve in eventualna vprašanja s strani izvajalca kot prijembo na PZI projektno dokumentacijo morajo biti oddana 14 delovnih dni od uvedbe izvajalca v delo.

TLORIS PRITLIČJA – obstoječe/rušitve

FIN ARS d.o.o.
center za arhitekturo
Podvine 36
1410 Zagorje ob Savi
T: 03 56 60 546
F: 03 56 60 551
www.finars.si

naziv investitorja :	OBČINA ZAGORJE OB SAVI, Cesta 9. avgusta 5, 1410 Zagorje ob Savi	odgovorni projektant :	KRISTIJAN ČUK, univ. dipl. inž. arh.
naziv objekta :	Prenova objekta Partizan Zagorje ob Savi	številka odgovornega projektanta :	PA PPN ZAPS 1021
vrsta projekta :	PZI	projektant :	SIMON ŠKRBEC, univ. dipl. inž. arh.
vsebina risbe :	TLORIS PRITLIČJA- obstoječe / rušitve	sodelavci :	
številka projekta :	9/2024	vrsta načrta :	1 - ARHITEKTURA
datum izdelave risbe :	OKTOBER 2024	merilo :	M 1:50
		številka risbe:	1.2

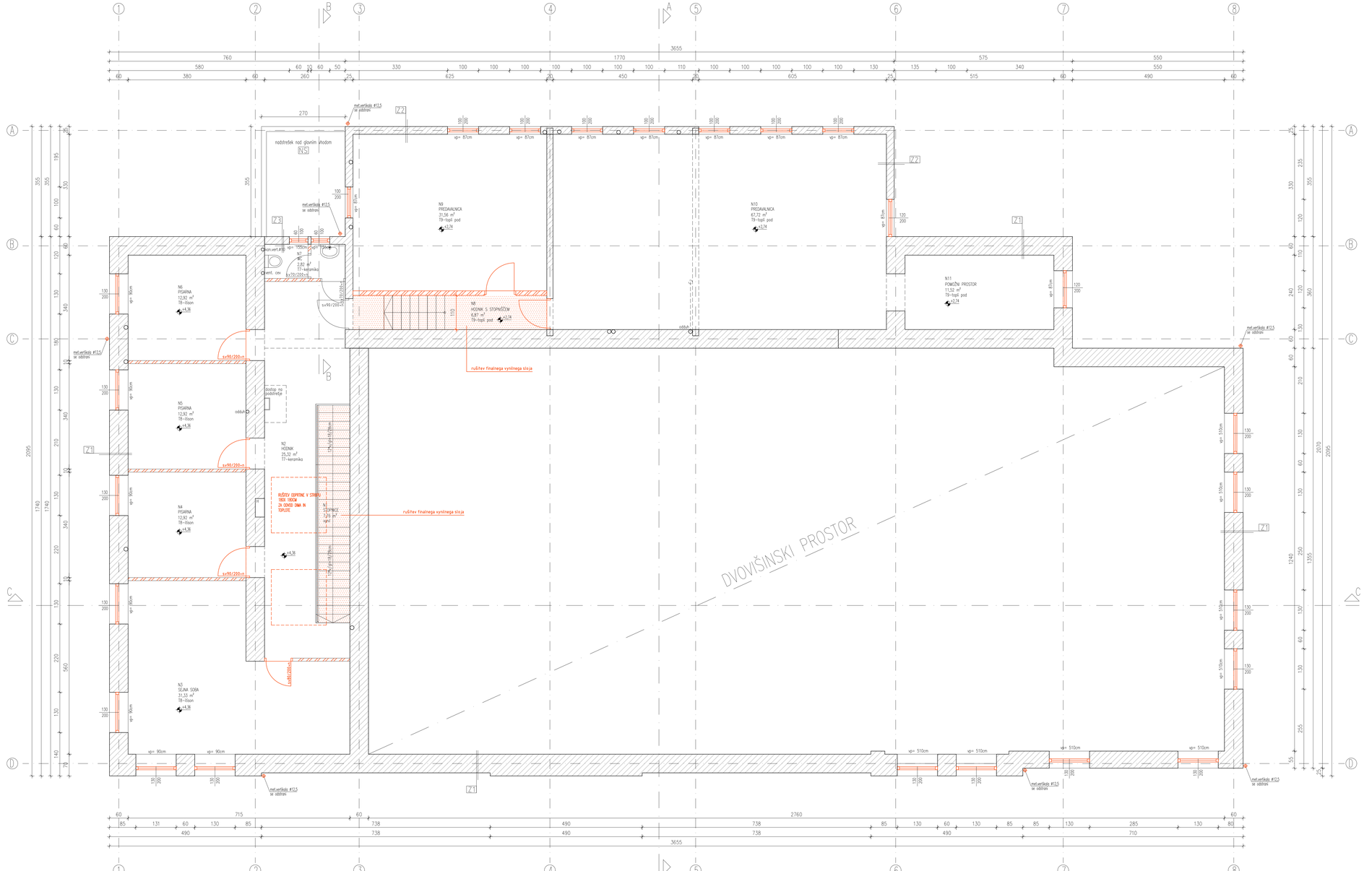

LEGENDA PROSTOROV : NADSTROPJE – obstoječe stanje			
N1	STOPNICE	7,76	m2
N2	HODNIK	25,32	m2
N3	SEJNA SOBA	31,33	m2
N4	PISARNA	12,92	m2
N5	PISARNA	12,92	m2
N6	PISARNA	12,92	m2
N7	WC	2,82	m2
N8	HODNIK S STOPNIŠČEM	6,87	m2
N9	PREDAVALNICA	31,56	m2
N10	PREDAVALNICA	67,72	m2
N11	POMOŽNI PROSTOR	11,52	m2
	SKUPAJ (neto)	223,66	m2

T7
OBSTOJEČE:
- KERAMIKA NA LEPILU d=1cm
- CEMENTNI ESTRIH d=3,5cm
- PVC FOLIJA
- STIROPOR FOLIJA d=1,5cm
- AB STROP d=15cm
- STROPNI OMET

T9
OBSTOJEČE:
- TOPLI POD
- HERGA d=3cm
- PREDNAPETI STROP d=21cm
- STROPNI OMET

Z1
OBSTOJEČE:
- NOTRANJI OMET d=2cm
- OBSTOJEČ ZID d=60cm
- ZUNANJI OMET d=2cm

Z2
OBSTOJEČE:
- NOTRANJI OMET d=2cm
- OBSTOJEČ ZID d=25cm
- ZUNANJI OMET d=2cm

T8
OBSTOJEČE:
- ITISON
- CEMENTNI ESTRIH d=4,5cm
- PVC FOLIJA
- STIROPOR FOLIJA d=1,5cm
- PREDNAPETI STROP d=21cm
- STROPNI OMET

N5
RUŠITEV:
- HIDROIZOLACIJA d=1cm
- CEMENTNI ESTRIH V NAKLONU 1,5%
d=5-10cm
OBSTOJEČE:
- AB PLOŠČA d=15cm

LEGENDA
- OBSTOJEČE NOSILNO
- OBSTOJEČE NENOSILNO
- RUŠITEV STENSKE KERAMIKE
- RUŠITVE
- RUŠITVE VSEH SLOJEV

Vaša komercialna imena za posamezne produkte, ki so navedena v grafičnih prilogah, opisih in projektantskih popisih imajo značaj referenca. Eventualne zamenjave posameznih produktov, ki so navedeni v projektni dokumentaciji pod investitor ob predhodnem soglasju odgovornega projektanta, pod naslednjimi pogoji:

- da dimenzijsko ustrezajo in ne zahtevajo sprememb v konstrukciji ali arhitekturi,
- da imajo ip projektnih nalmen ustrezne A-teste,
- da so po ZNK normah v enakem kvalitetnem razredu ali boljšem,
- da jih predhodno odobri arhitekt

Vse mere preveriti na licu mesta in jih potrditi pri odgovornem projektantu.
Detajlov ni dovoljeno spreminjati brez vednosti in potrditve odgovornega projektanta.
Vse zahteve in eventualna vprašanja s strani izvajalca kot prijamno na PZI projektno dokumentacijo morajo biti oddana 14 delovnih dni od uvedbe izvajalca v delo.

TLORIS NADSTROPJA – obstoječe/rušitve

FIN ARS d.o.o.,
center za arhitekturo
Podvine 36
1410 Zagorje ob Savi
T: 03 56 60 546
F: 03 56 60 551
www.finars.si

naziv investitorja :	OBČINA ZAGORJE OB SAVI, Cesta 9. avgusta 5, 1410 Zagorje ob Savi	odgovorni projektant :	KRISTIJAN ČUK, univ. dipl. inž. arh.
naziv objekta :	Prenova objekta Partizan Zagorje ob Savi	številka odgovornega projektanta :	PA FPN ZAPS 1021
vrsta projekta :	PZI	projektant :	SIMON ŠKRBEC, univ. dipl. inž. arh.
vsebina risbe :	TLORIS NADSTROPJA- obstoječe / rušitve	sodelavci :	
številka projekta :	9/2024	vrsta načrta :	1 - ARHITEKTURA
datum izdelave risbe :	OKTOBER 2024	merilo :	M 1:50

številka risbe: 1.3

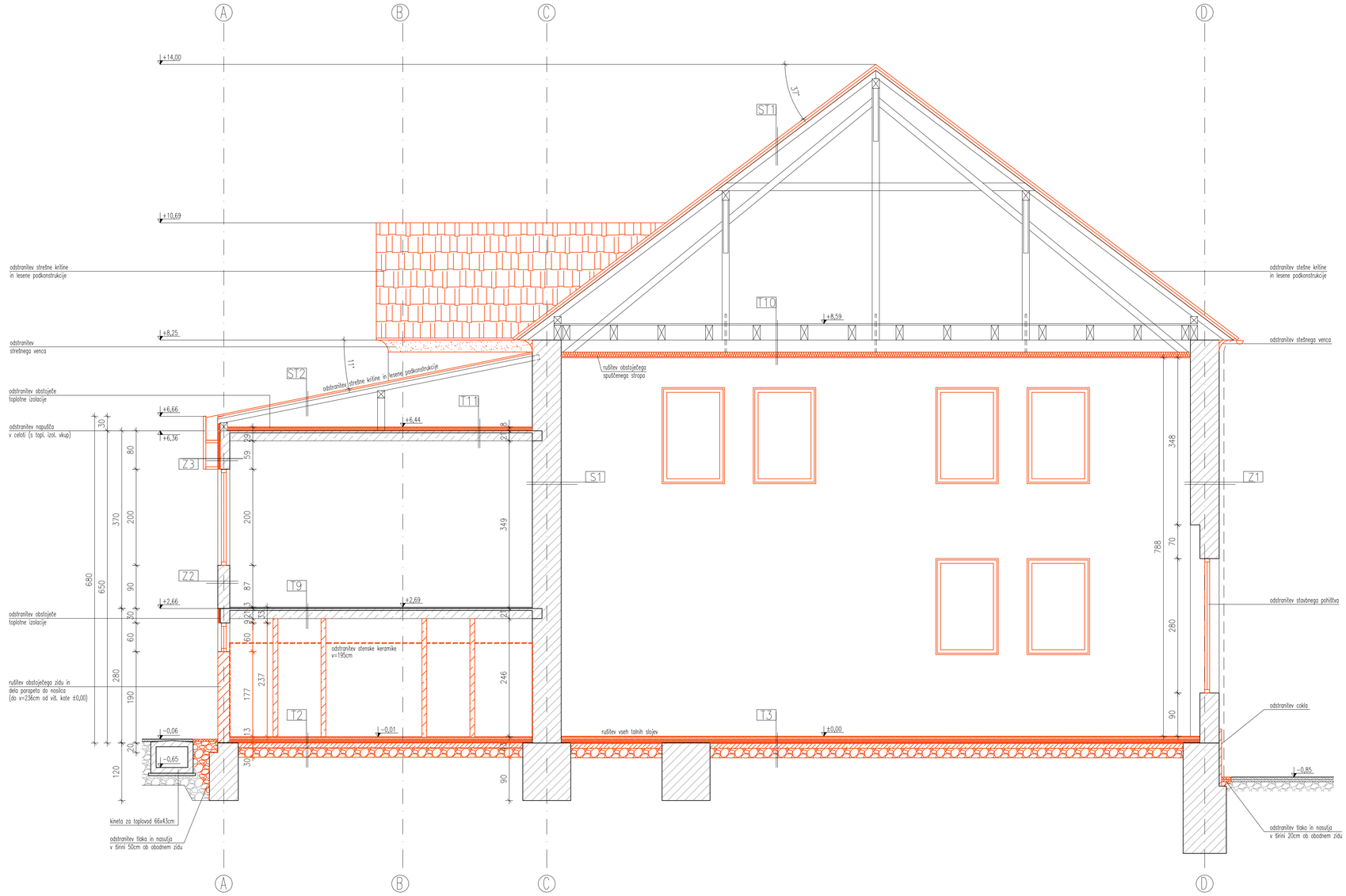

T2
RUŠITEV:
- KERAMIKA NA LEPILU d=1cm
- CEMENTNI ESTRIH d=6cm
- PVC FOLIJA
- STIROPOR d=6cm
- HIDROIZOLACIJA d=1cm
- PODLOŽNI BETON d=10cm
- UTRJENO GRAMOZNO NASUTJE d=20cm

T3
RUŠITEV:
- GUMA d=1cm
- ARMIRAN CEMENTNI ESTRIH d=6cm
- PVC FOLIJA
- PLUTA d=6cm
- HIDROIZOLACIJA d=1cm
- CEMENTNI ESTRIH d=1cm
- PODLOŽNI BETON d=10cm
- UTRJENO GRAMOZNO NASUTJE d=20cm

T9
OBSTOJEČE:
- TOPLI POD
- IVERICA d=2cm
- PREDNAPETI STROP d=21cm
- OMET

T10
OBSTOJEČE:
- DESKE
- VZDOLŽNI LESENI NOSILCI
- PREČNI LESENI NOSILCI
RUŠITEV:
- TERVOL d=10cm
(vmes LESENE LETVICE 5x10cm)
- PVC FOLIJA
- LESEN OPAŽ d=1,8cm

T11
RUŠITEV:
- TERVOL d=8cm
- PVC FOLIJA
OBSTOJEČE:
- PREDNAPETI STROP d=21cm
- OMET

Z1
OBSTOJEČE:
- NOTRANJI OMET d=2cm
- OBSTOJEČI ZID d=60cm
- ZUNANJI OMET d=2cm

Z2
OBSTOJEČE:
- NOTRANJI OMET d=2cm
- OBSTOJEČI ZID d=25cm
- ZUNANJI OMET d=2cm

Z3
OBSTOJEČE:
- NOTRANJI OMET d=2cm
- OBSTOJEČI ZID d=20cm
RUŠITVE:
- TOPLOTNA IZOLACIJA d=5cm
(vmes kovinska podkonstrukcija iz jeklenih kvadratnih profilov 5x5cm)
- PROFILIRANA PLOČEVINA d=4cm

S1
OBSTOJEČE:
- NOTRANJI OMET d=2cm
- OBSTOJEČI ZID d=60cm
- NOTRANJI OMET d=2cm

ST1
RUŠITEV:
- OPEČNA KRITINA
- LESENE LETVE
OBSTOJEČE:
- ŠPIROVCI

ST2
RUŠITEV:
- KOVINSKA KRITINA
- LESENE LETVE
OBSTOJEČE:
- ŠPIROVCI

NS
RUŠITEV:
- HIDROIZOLACIJA d=1cm
- CEMENTNI ESTRIH V NAKLONU 1,5% d=5-10cm
OBSTOJEČE:
- AB PLOŠČA d=15cm

LEGENDA
- OBSTOJEČE NOSILNO
- OBSTOJEČE NENOSILNO
- RUŠITEV STENSKE KERAMIKE
- RUŠITVE
- RUŠITVE VSEH SLOJEV

Vsa komercialna imena za posamezne produkte, ki so navedena v grafičnih prilogah, opisih in projektantskih popisih imajo značaj reference. Eventualne zamenjave posameznih produktov, ki so navedeni v projektni dokumentaciji poda investitor ob predhodnem soglasju odgovornega projektanta, pod naslednjimi pogoji:

- da dimenzijska ustrezajo in ne zahtevajo sprememb v konstrukciji ali arhitekturi,
- da imajo za projektiran namen ustrezne A-teste,
- da so po DIN normah v enakem kvalitetnem razredu ali boljšem,
- da jih predhodno odobri arhitekt

Vse mere preveriti na licu mesta in jih potrditi pri odgovornem projektantu.
Detajlov ni dovoljeno spreminjati brez vednosti in potrditve odgovornega projektanta.
Vse zahteve in eventualna vprašanja s strani izvajalca kot pripomba na PZI projektno dokumentacijo morajo biti oddana 14 delovnih dni od uvedbe izvajalca v delo.

PREREZ A–A – obstoječe/rušitve

FIN ARS d.o.o.,
centrer za arhitekturo

Podvine 36
1410 Zagorje ob Savi

T: 03 56 60 546
F: 03 56 60 551
www.finars.si

naziv investitorja :	OBČINA ZAGORJE OB SAVI, Cesta 9. avgusta 5, 1410 Zagorje ob Savi	odgovorni projektant :	KRISTJAN ČUK, univ. dipl. inž. arh.
naziv objekta :	Prenova objekta Partizan Zagorje ob Savi	številka odgovornega projektanta :	PA PPN ZAPS 1021
vrsta projekta :	PZI	projektant :	SIMON ŠKRBEC, univ. dipl. inž. arh.
vsebina risbe :	PREREZ A–A – obstoječe / rušitve	sodelavci :	
številka projekta :	9/2024	vrsta načrta :	1 – ARHITEKTURA
datum izdelave risbe :	OKTOBER 2024	merilo :	M 1:50

številka risbe: 1.4

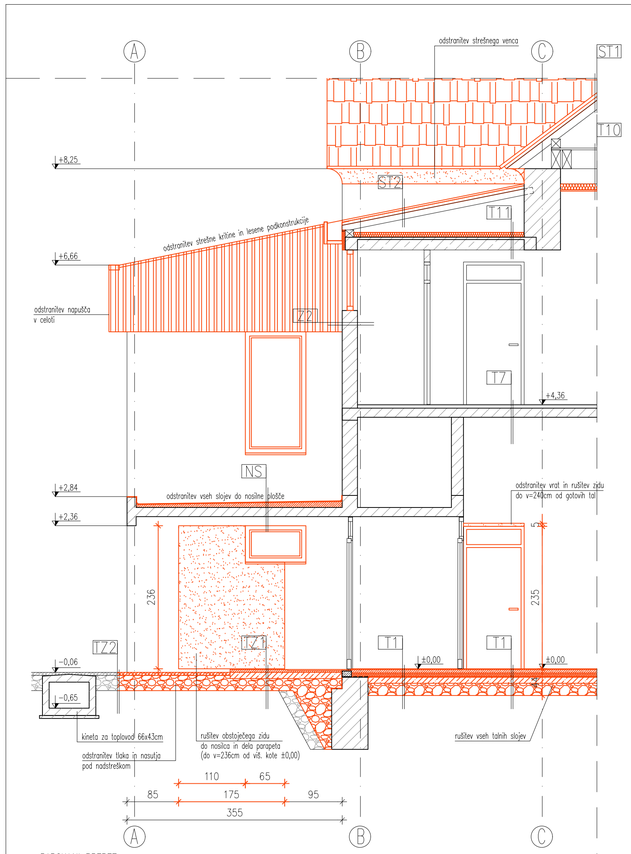

T1
RUŠITEV:
- KERAMIKA NA LEPILU d=1cm
- CEMENTNI ESTRIH d=6cm
- PVC FOLIJA
- STIROPOR d=6cm
- HIDROIZOLACIJA d=1cm
- PODLOŽNI BETON d=10cm
- UTRJENO GRAMOZNO NASUTJE d=20cm

T7
OBSTOJEČE:
- KERAMIKA NA LEPILU d=1cm
- CEMENTNI ESTRIH d=3,5cm
- PVC FOLIJA
- STIROPOR FOLIJA d=1,5cm
- AB STROP d=15cm
- OMET

T10
OBSTOJEČE:
- DESKE
- VZDOLŽNI LESENI NOSILCI
- PREČNI LESENI NOSILCI
RUŠITEV:
- TERVOL d=10cm
  (vmes LESENE LETVICE 5x10cm)
- PVC FOLIJA
- LESEN OPAŽ d=1,6cm

T11
RUŠITEV:
- TERVOL d=8cm
- PVC FOLIJA
OBSTOJEČE:
- PREDNAPETI STROP d=21cm
- OMET

TZ1
RUŠITEV:
- BETON d=5cm
- PODLOŽNI BETON d=10cm
- UTRJENO GRAMOZNO NASUTJE d=20cm

TZ2
RUŠITEV:
- ASFALT d=5cm
- UTRJENO GRAMOZNO NASUTJE d=20cm

Z2
OBSTOJEČE:
- NOTRANJI OMET d=2cm
- OBSTOJEČ ZID d=25cm
- ZUNANJI OMET d=2cm

NS
RUŠITEV:
- HIDROIZOLACIJA d=1cm
- CEMENTNI ESTRIH V NAKLONU 1,5% d=5-10cm
OBSTOJEČE:
- AB PLOŠČA d=15cm

ST1
RUŠITEV:
- OPEČNA KRITINA
- LESENE LETVE
OBSTOJEČE:
- ŠPIROVCI

ST2
RUŠITEV:
- KOVINSKA KRITINA
- LESENE LETVE
OBSTOJEČE:
- ŠPIROVCI

LEGENDA
- OBSTOJEČE NOSILNO
- OBSTOJEČE NENOSILNO
- RUŠITEV STENSKE KERAMIKE
- RUŠITVE
- RUŠITVE VSEH SLOJEV

Vsa komercialna imena za posamezne produkte, ki so navedena v grafičnih prilogah, opisih in projektantskih popisih imajo značaj reference. Eventuelne zamenjave posameznih produktov, ki so navedeni v projektni dokumentaciji poda investitor ob predhodnem soglasju odgovornega projektanta, pod naslednjimi pogoji:
- da dimenzijsko ustrezajo in ne zahtevajo sprememb v konstrukciji ali arhitekturi,
- da imajo za projektirani namen ustrezne A-teste,
- da so po EN normah v enakem kvalitetnem razredu ali boljšem,
- da jih predhodno odobri arhitekt

Vse mere preveriti na licu mesta in jih potrditi pri odgovornem projektantu.
Detajlov ni dovoljeno spreminjati brez vednosti in potrditve odgovornega projektanta.
Vse zahteve in eventualna vprašanja s strani izvajalca kot pripombo na PZI projektno dokumentacijo morajo biti oddana 14 delovnih dni od uvedbe izvajalca v delo.

PREREZ B-B - obstoječe/rušitve

FIN ARS d.o.o.,
center za arhitekturo

Podvine 36
1410 Zagorje ob Savi

T: 03 56 60 546
F: 03 56 60 551
www.finars.si

naziv investitorja :	OBČINA ZAGORJE OB SAVI, Cesta 9. avgusta 5, 1410 Zagorje ob Savi	odgovorni projektant :	KRISTIJAN ČUK, univ. dipl. inž. arh.	
naziv objekta :	Prenova objekta Partizan Zagorje ob Savi	številka odgovornega projektanta :	PA PPN ZAPS 1021	
vrsta projekta :	PZI	projektant :	SIMON ŠKRBEC, univ. dipl. inž. arh.	
vsebina risbe :	PREREZ B-B - obstoječe / rušitve	sodelavci :		
številka projekta :	9/2024	vrsta načrta :	1 - ARHITEKTURA	številka risbe: 1.5
datum izdelave risbe :	OKTOBER 2024	merilo :	M 1:50	

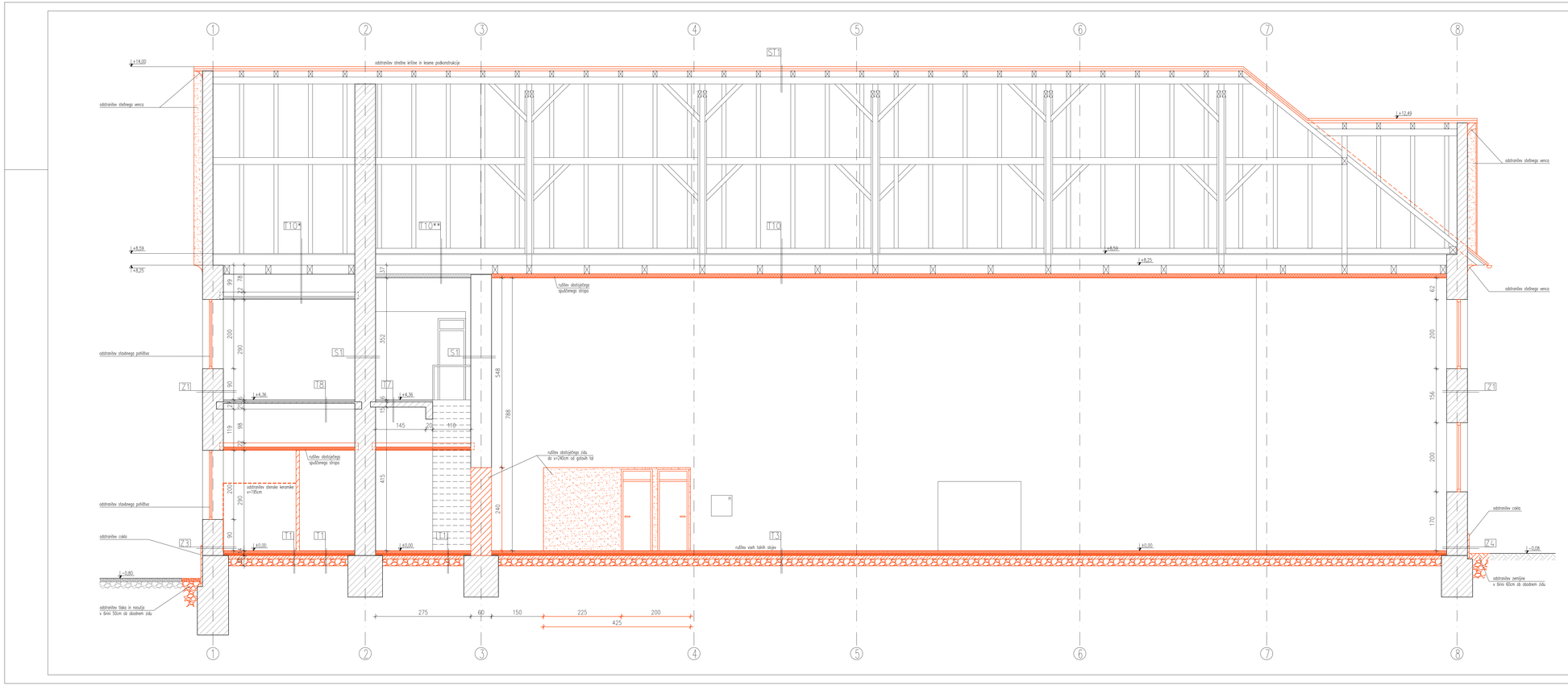

T2
RUŠITEV:
- KERAMIKA NA LEPILU d=1cm
- CEMENTNI ESTRIH d=5cm
- PVC FOLIJA
- STIROPOR d=4cm
- HORIZONTALNA d=1cm
- PODLOŽNI BETON d=10cm
- UTRJENO GRANULIRNO NASUTJE d=20cm

T3
RUŠITEV:
- ŠUMA d=1cm
- ARMIRAN CEMENTNI ESTRIH d=6cm
- PVC FOLIJA
- PLUTA d=4cm
- HORIZONTALNA d=1cm
- CEMENTNI ESTRIH d=7cm
- PODLOŽNI BETON d=10cm
- UTRJENO GRANULIRNO NASUTJE d=20cm

T7
OBSTOJEČE:
- KERAMIKA NA LEPILU d=1cm
- CEMENTNI ESTRIH d=3,5cm
- PVC FOLIJA
- STIROPOR FOLIJA d=1,5cm
- AB STROP d=15cm
- STROPNI OMET

T8
OBSTOJEČE:
- LESON
- CEMENTNI ESTRIH d=4,5cm
- PVC FOLIJA
- STIROPOR FOLIJA d=1,5cm
- PREDNAPETI STROP d=21cm
- STROPNI OMET

T10
OBSTOJEČE:
- DESKE
- VZDOLŽNI LESENI NOSILCI
- PREČNI LESENI NOSILCI
RUŠITEV:
- TERVOL d=10cm
(vmes LESENE LETVICE 5x10cm)
- PVC FOLIJA
- LESEN OPAŽ d=1,6cm

T10*
OBSTOJEČE:
- DESKE
- VZDOLŽNI LESENI NOSILCI
- PREČNI LESENI NOSILCI
- SPUŠČEN STROP:
- PLOHI 50x10cm
(vmes TERVOL d=8cm)
- PVC FOLIJA
- LESEN OPAŽ d=1,6cm

T10**
OBSTOJEČE:
- DESKE
- VZDOLŽNI LESENI NOSILCI
- PREČNI LESENI NOSILCI
- TERVOL d=10cm
(vmes LESENE LETVICE 5x10cm)
- PVC FOLIJA
- LESEN OPAŽ d=1,6cm

Z1
OBSTOJEČE:
- BETONSKI OMET d=2cm
- OBSTOJEČI ZID d=60cm
- ZUNANJI OMET d=2cm

Z3
OBSTOJEČE:
- NOTRANJI OMET d=2cm
- OBSTOJEČI ZID d=60cm
RUŠITEV:
- OBSTOJEČI ZID OPEKA d=5cm
- ZUNANJI OMET d=2cm

S1
OBSTOJEČE:
- NOTRANJI OMET d=2cm
- OBSTOJEČI ZID d=60cm
- NOTRANJI OMET d=2cm

S1
RUŠITEV:
- OPČNA KROVNA
- LESENE LETVE
OBSTOJEČE:
- ŠPIROVCI

LEGENDA
- OBSTOJEČE NOSILNO
- OBSTOJEČE NENOSILNO
- RUŠITEV STENSKE KERAMIKE
- RUŠITVE
- RUŠITVE VSEH SLOJEV

Vsa komercialna imena za posamezne produkte, ki so navedena v grafičnih prilogah, oglaših in projektantskih popisih imajo značaj reference. Eventualne zamenjave posameznih produktov, ki so navedeni v projektni dokumentaciji poda investitor ob predhodnem soglasju odgovornega projektanta, pod naslednjimi pogoji:

- da dimenzijsko ustrezajo in ne zahtevajo sprememb v konstrukciji ali arhitekturi,
- da imajo ob primerljivih nameni ustrezne A+ lastne,
- da so po EN normah v enakem kvalitetnem razredu ali boljšem,
- da jih predhodno odobri arhitekt.

Vse mere preveriti na licu mesta in jih potrditi pri odgovornem projektantu.
Vse spremembe dovolimo spremljati brez odstopa in potrditve odgovornega projektanta.
Vse zahteve in eventualna vprašanja s strani izvajalca kot pripombo na PZI projektno dokumentacijo morajo biti oddana 14 delovnih dni od uvedbe izvajalca v delo.

PREREZ C–C – obstoječe/rušitve

FIN ARS d.o.o.
center za arhitekturo
Podvine 36
1410 Zagorje ob Savi
T: 03 56 60 546
F: 03 56 60 551
www.finars.si

naziv investitorja :	OBČINA ZAGORJE OB SAVI, Cesta 9. avgusta 5, 1410 Zagorje ob Savi	odgovorni projektant :	KRISTJAN ČUK, univ. dipl. inž. arh.
naziv objekta :	Prenova objekta Parkiran Zagorje ob Savi	številka odgovornega projektanta :	PA PFN ZAPS 1021
vrsta projekta :	PZI	projektant :	SIMON ŠKRBEC, univ. dipl. inž. arh.
vsebina risbe :	PREREZ C–C – obstoječe / rušitve	sodelavci :	
številka projekta :	11/2024	vrsta načrta :	1 - ARHITEKTURA
datum izdelave risbe :	OKTOBER 2024	merilo :	M 1:50

številka risbe: 1.6

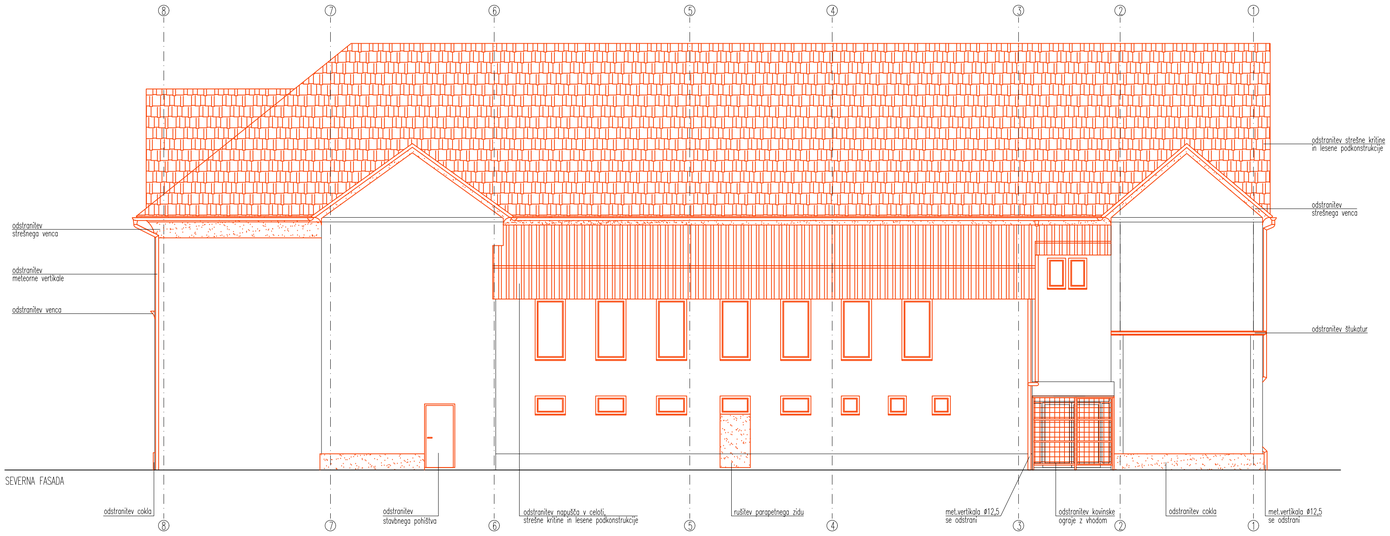

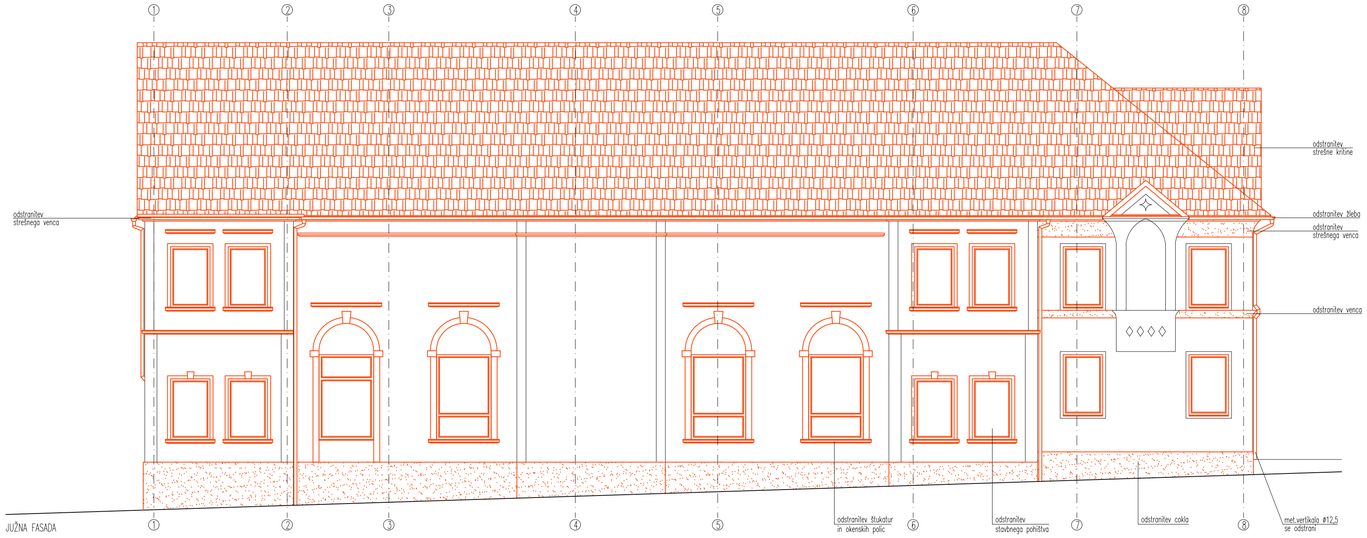

Vsa komercialna imena za posamezne produkte, ki so navedena v grafičnih prilogah, opisih in projektantskih popisih imajo značaj reference. Eventualne zamenjave posameznih produktov, ki so navedeni v projektni dokumentaciji poda investitor ob predhodnem soglasju odgovornega projektanta, pod naslednjimi pogoji:

- da dimenzijsko ustrezajo in ne zahtevajo sprememb v konstrukciji ali arhitekturi,
- da imajo za projektirani namen ustrezne A-teste,
- da so po "EN" normah v enakem kvalitetnem razredu ali boljšem,
- da jih predhodno odobri arhitekt

Vse mere preveriti na licu mesta in jih potrditi pri odgovornem projektantu.
Detajlov ni dovoljeno spreminjati brez vednosti in potrditve odgovornega projektanta.
Vse zahteve in eventualna vprašanja s strani izvajalca kot pripombo na PZI projektno dokumentacijo morajo biti oddana 14 delovnih dni od uvedbe izvajalca v delo.

SEVERNA IN JUŽNA FASADA – obstoječe/rušitve

FIN ARS d.o.o.,
centrer za arhitekturo

Podvine 36
1410 Zagorje ob Savi

T: 03 56 60 546
F: 03 56 60 551
www.finars.si

naziv investitorja :	OBČINA ZAGORJE OB SAVI, Cesta 9. avgusta 5 1410 Zagorje ob Savi	odgovorni projektant :	KRISTIJAN ČUK, univ. dipl. inž. arh.
naziv objekta :	Prenova objekta Partizan Zagorje ob Savi	številka odgovornega projektanta :	PA PPN ZAPS 1021
vrsta projekta :	PZI	projektant :	SIMON ŠKRBEC, univ. dipl. inž. arh.
vsebina risbe :	SEVERNA IN JUŽNA FASADA – obstoječe/rušitve	sodelavci :	
številka projekta :	9/2024	vrsta načrta :	1 – ARHITEKTURA
datum izdelave risbe :	OKTOBER 2024	merilo :	M 1:100

številka risbe: 1.7





Vsa komercialna imena za posamezne produkte, ki so navedena v grafičnih prilogah, opisih in projektantskih popisih imajo značaj reference. Eventuelne zamenjave posameznih produktov, ki so navedeni v projektni dokumentaciji poda investitor ob predhodnem soglasju odgovornega projektanta, pod naslednjimi pogoji:

- da dimenzijsko ustrezajo in ne zahtevajo sprememb v konstrukciji ali arhitekturi,
- da imajo za projektirani namen ustrezne A-teste,
- da so po "EN" normah v enakem kvalitetnem razredu ali boljšem,
- da jih predhodno odobri arhitekt

Vse mere preveriti na licu mesta in jih potrditi pri odgovornem projektantu.
Detajlov ni dovoljeno spreminjati brez vednosti in potrditve odgovornega projektanta.
Vse zahteve in eventualna vprašanja s strani izvajalca kot pripombo na PZI projektno dokumentacijo morajo biti oddana 14 delovnih dni od uvedbe izvajalca v delo.

VZHODNA IN ZAHODNA FASADA – obstoječe/rušitve

center za arhitekturo FINARS

FIN ARS d.o.o.,
centrer za arhitekturo

Podvine 36
1410 Zagorje ob Savi

T: 03 56 60 546
F: 03 56 60 551
www.finars.si

naziv investitorja :	OBČINA ZAGORJE OB SAVI, Cesta 9. avgusta 5 1410 Zagorje ob Savi	odgovorni projektant :	KRISTJAN ČUK, univ. dipl. inž. arh.
naziv objekta :	Prenova objekta Partizan Zagorje ob Savi	številka odgovornega projektanta :	PA PPN ZAPS 1021
vrsta projekta :	PZI	projektant :	SIMON ŠKRBEC, univ. dipl. inž. arh.
vsebina risbe :	VZHODNA IN ZAHODNA FASADA – obstoječe/rušitve	sodelavci :	
številka projekta :	9/2024	vrsta načrta :	1 – ARHITEKTURA
datum izdelave risbe :	OKTOBER 2024	merilo :	M 1:100

številka risbe: 1.8

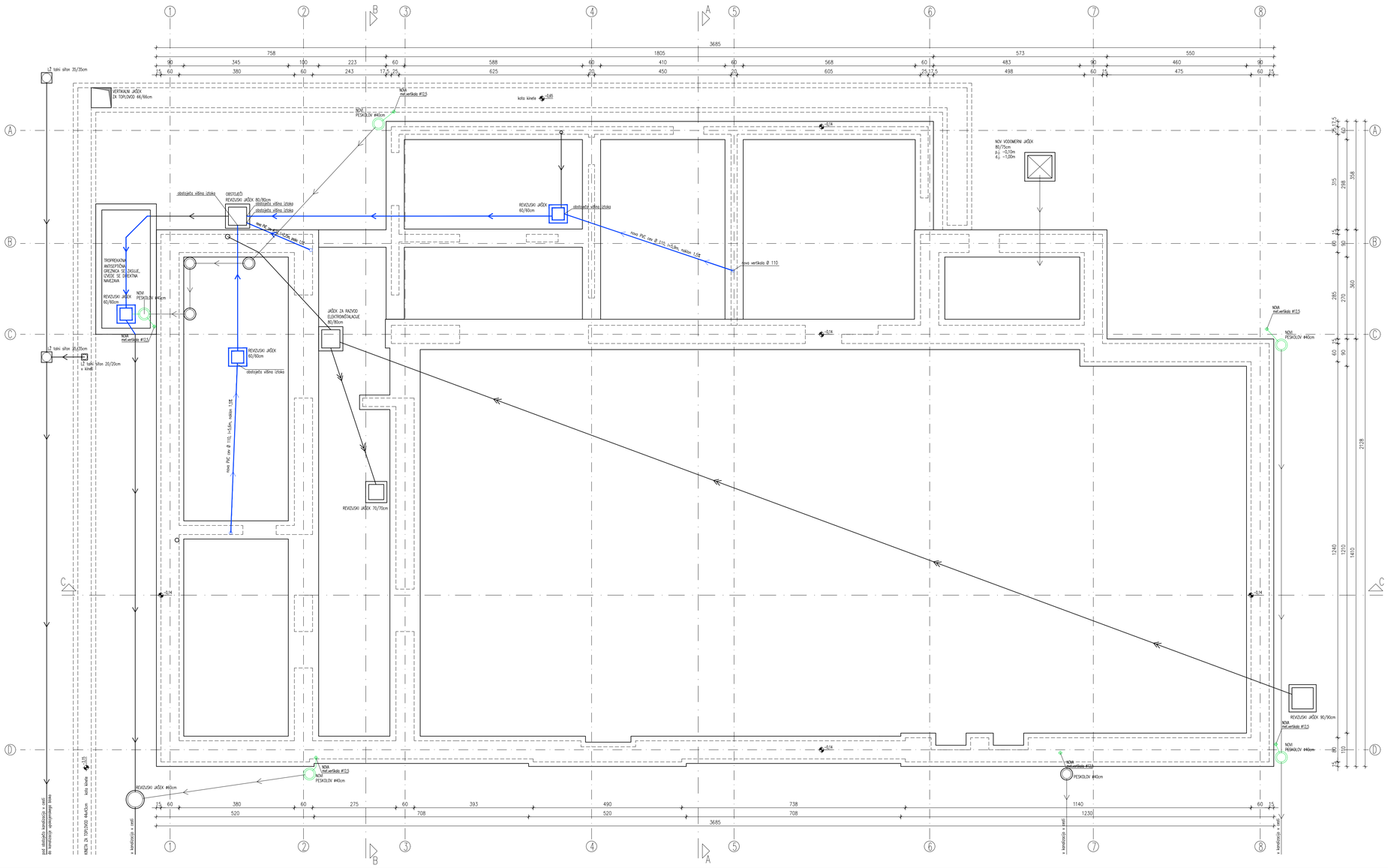

LEGENDA

FEKALNA KANALIZACIJA - NOVO

METEORNA KANALIZACIJA - NOVO

Vsa komercialna imena za posamezne produkte, ki so navedena v grafičnih prilogah, spisih in projektantskih popisih imajo značaj reference. Eventualne zamenljive posamezniih produktov, ki so navedeni v projektni dokumentaciji pods investitor do predhodnem soglasju odgovornega projektanta, pod naslednjimi pogoji:

- da dimenzijsko ustrezajo in ne zahtevajo spremembe v konstrukciji ali arhitekturi,
- da imajo iz projektnih nalog ustrezne A-teste,
- da so iz enakega ali višjem kvalitetnem razredu ali boljšem,
- da jih predhodno odobri arhitekt.

Vse mere preverili na licu mesta in jih potrdili pri odgovornem projektantu.
Detajlov ni dovoljeno spreminjati brez veljavnih in potrdilne odgovornega projektanta.
Vse zahteve in eventualna vprašanja s strani izvajalca kot prejemnika tic PZI projektno dokumentacijo morajo biti oddana 14 delovnih dni od uvedbe izvajalca v delo.

TLORIS TEMELJEV IN KANALIZACIJE- novo

FIN AMS d.o.o.,
center za arhitekturo
Podskrim 38
1410 Zagorje ob Savi
T: 03 56 60 546
F: 03 56 60 551
www.finams.si

naziv investitorja :	OBČINA ZAGORJE OB SAVI, Cesta 9. avgusta 5, 1410 Zagorje ob Savi	odgovorni projektant :	KRISTIJAN ČUK, univ. dipl. inž. arh.
naziv objekta :	Prenova objekta Partizan Zagorje ob Savi	številka odgovornega projektanta :	FA IPA ZAPS 1021
vrsta projekta :	PZI	projektant :	SIMON ŠVIGELJ, univ. dipl. inž. arh.
vsebina risbe :	TLORIS TEMELJEV IN KANALIZACIJE- novo	sodelavci :	
številka projekta :	9/2024	vrsta načrta :	1 - ARHITEKTURA
datum izdelave risbe :	OKTOBER 2024	merilo :	M 1:50
		številka risbe:	2.1

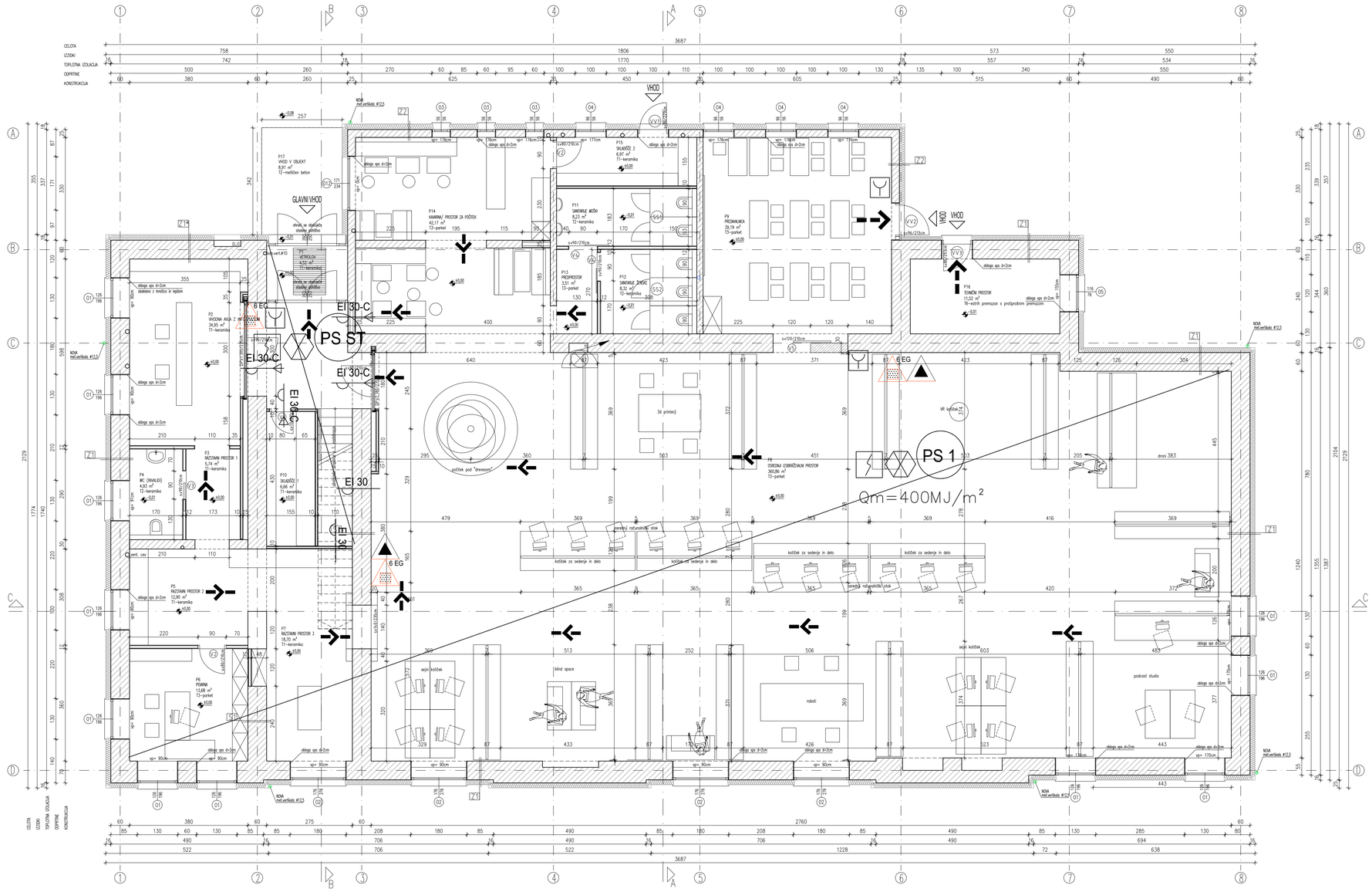

LEGENDA PROSTOROV : PRITLIČJE – novo stanje		
P1	VETROLOV	4,52 m2
P2	VHODNA AVLA Z INFO PULTOM	33,63 m2
P3	RAZSTAVNI PROSTOR 1	5,74 m2
P4	WC INVALIDI	4,93 m2
P5	RAZSTAVNI PROSTOR 2	12,90 m2
P6	PISARNA	13,68 m2
P7	RAZSTAVNI PROSTOR 3	18,70 m2
P8	OSREDNJA IZOBRAŽEVALNI PROSTOR	360,68 m2
P9	PREDAVALNICA	39,19 m2
P10	SKLADIŠČE 1	6,66 m2
P11	SANITARIJE MOŠKI	8,23 m2
P12	SANITARIJE ŽENSKE	8,32 m2
P13	PREDPROSTOR	3,51 m2
P14	KAVARNA/PROSTOR ZA POČITEK	42,17 m2
P15	SKLADIŠČE 2	6,97 m2
P16	TEHNIČNI PROSTOR	11,52 m2
	SKUPAJ (neto)	581,35 m2
P17	VHOD V OBJEKT	8,97 m2
	SKUPAJ (neto)	8,97 m2
	SKUPAJ (neto)	590,32 m2

T1
NOVO:
- KOMBINACIJA NA LEPILU d=2cm
- CEMENTNI ESTRIH d=6cm
- PE FOLIJA
- EKSTRUDIRAN POLISTIREN, npr. XPS 300SL (λ=0,033W/m.K) d=10cm
- DVOSLOJNA HIDROIZOLACIJA d=1cm
- Z ZAŠČITO PROTI RADONU
- PODLOŽNI BETON d=10cm
- UTRJENO GRANULIRNO NASUTJE d=20cm

OBSTOJEČE:
- KOMBINACIJA NA LEPILU d=1cm
- CEMENTNI ESTRIH d=6cm
- PVC FOLIJA
- STIROPOR d=4cm
- HIDROIZOLACIJA d=1cm
- PODLOŽNI BETON d=10cm
- UTRJENO GRANULIRNO NASUTJE d=20cm

T2
NOVO:
- KOMBINACIJA NA LEPILU d=2cm
- CEMENTNI ESTRIH d=6cm
- PE FOLIJA
- EKSTRUDIRAN POLISTIREN, npr. XPS 300SL (λ=0,033W/m.K) d=10cm
- DVOSLOJNA HIDROIZOLACIJA d=1cm
- Z ZAŠČITO PROTI RADONU
- PODLOŽNI BETON d=10cm
- UTRJENO GRANULIRNO NASUTJE d=20cm

RUŠITEV:
- KOMBINACIJA NA LEPILU d=1cm
- CEMENTNI ESTRIH d=6cm
- PVC FOLIJA
- STIROPOR d=4cm
- HIDROIZOLACIJA d=1cm
- PODLOŽNI BETON d=10cm
- UTRJENO GRANULIRNO NASUTJE d=20cm

T3
NOVO:
- PARKET d=2cm
- CEMENTNI ESTRIH d=6cm
- PE FOLIJA
- EKSTRUDIRAN POLISTIREN, npr. XPS 300SL (λ=0,033W/m.K) d=10cm
- DVOSLOJNA HIDROIZOLACIJA d=1cm
- Z ZAŠČITO PROTI RADONU
- PODLOŽNI BETON d=10cm
- UTRJENO GRANULIRNO NASUTJE d=20cm

RUŠITEV:
- GUMA d=1cm
- ARMIRAN CEMENTNI ESTRIH d=4cm
- PVC FOLIJA
- PLOŠČA d=6cm
- HIDROIZOLACIJA d=1cm
- CEMENTNI ESTRIH d=15cm
- PODLOŽNI BETON d=10cm
- UTRJENO GRANULIRNO NASUTJE d=20cm

T4
NOVO:
- PREFINJENI PREMAZ

OBSTOJEČE:
- CEMENTNI ESTRIH d=6cm
- PVC FOLIJA
- STIROPOR d=6cm
- HIDROIZOLACIJA d=1cm
- PODLOŽNI BETON d=10cm
- UTRJENO GRANULIRNO NASUTJE d=20cm

T5
NOVO:
- MEŠLJIČA BETON
- ARMIRAN BETON V NAKLONU 1:5% d=15-22cm
- UTRJENO GRANULIRNO NASUTJE d=30cm

RUŠITEV T5:
- BETON d=9cm
- PODLOŽNI BETON d=10cm
- UTRJENO GRANULIRNO NASUTJE d=20cm

RUŠITEV T23:
- ASFALT d=5cm
- UTRJENO GRANULIRNO NASUTJE d=20cm

Z1
NOVO:
- NOV OMET ali NOV SPLEŠK

OBSTOJEČE:
- NOTRANJI OMET d=2cm
- OBSTOJEČI ZID d=60cm
- ZUNANJI OMET d=2cm

NOVO:
- LEPENA MALTA
- KAMENA MINERALNA VOLNA, npr. FKD-N (λ=0,034W/m.K) d=18cm
- OSNOVNI OMET Z ARMATURO
- ZAKLJUČNI OMET

Z1*
NOVO:
- NOV OMET ali NOV SPLEŠK

OBSTOJEČE:
- NOTRANJI OMET d=2cm
- OBSTOJEČI ZID d=60cm
- ZUNANJI OMET d=2cm

NOVO:
- LEPENA MALTA
- KAMENA MINERALNA VOLNA, npr. FKD-N (λ=0,034W/m.K) d=18cm
- OSNOVNI OMET Z ARMATURO
- ZAKLJUČNI OMET

Z2
NOVO:
- NOV OMET ali NOV SPLEŠK

OBSTOJEČE:
- NOTRANJI OMET d=2cm
- OBSTOJEČI ZID d=60cm
- ZUNANJI OMET d=2cm

NOVO:
- LEPENA MALTA
- KAMENA MINERALNA VOLNA, npr. FKD-N (λ=0,034W/m.K) d=18cm
- OSNOVNI OMET Z ARMATURO
- ZAKLJUČNI OMET

S1
NOVO:
- NOV OMET ali NOV SPLEŠK

OBSTOJEČE:
- NOTRANJI OMET d=2cm
- OBSTOJEČI ZID d=60cm
- NOTRANJI OMET d=2cm

NOVO:
- NOV OMET ali NOV SPLEŠK

LEGENDA
- OBSTOJEČE NOSILNO
- OBSTOJEČE NENOSILNO
- NOVO - PREDELNE STENE, zidano
- NOVO - PREDELNE STENE, MK stena

Vsa komercialna imena za posamezne produkte, ki so navedena v grafičnih prilogah, opisih in projektantskih popisih imajo zgolj referenčni značaj. Eventualne zamenjave posameznih produktov, ki so navedeni v projektni dokumentaciji poda investitor ob predhodnem soglasju odgovornega projektanta, pod naslednjimi pogoji:
- da dimenzijsko ustrezajo in ne zahtevajo spremembe v konstrukciji ali arhitekturi,
- da imajo isto projektirani namen uporabe in raste,
- da so po TSM, normah v enakem kvalitetnem razredu ali boljšem,
- da jih predhodno odobri arhitekt.

Vse mere preveriti na licu mesta in jih potrditi pri odgovornem projektantu.
Ne sme se izvajati nobenih spremembah brez vednosti in potrditve odgovornega projektanta.
Vse izjave in eventualna vprašanja v zvezi izvajalca kot prijavnika na PZI projektno dokumentacijo morajo biti oddana 14 delovnih dni od uvedbe izvajalca v delo.

TLORIS PRITLIČJA – novo

FN ARS d.o.o.,
center za arhitekturo
Podvine 36
1410 Zagorje ob Savi
T: 03 56 60 546
F: 03 56 60 551
www.fnars.si

naziv investitorja :	OBČINA ZAGORJE OB SAVI, Cesta 9. avgusta 5, 1410 Zagorje ob Savi	odgovorni projektant :	KRISTJAN ČUK, univ. dipl. inž. arh.
naziv objekta :	Prenova objekta Parfizan Zagorje ob Savi	številka odgovornega projektanta :	IZS PPN 2695 1021
vrsta projekta :	PZI	projektant :	SIMON ŠKRBEC, univ. dipl. inž. arh.
vsebina risbe :	TLORIS PRITLIČJA- novo	sodelavci :	
številka projekta :	9/2024	vrsta načrta :	1 – ARHITEKTURA
datum izdelave risbe :	OKTOBER 2024	merilo :	M 1:50
		številka risbe:	2.2

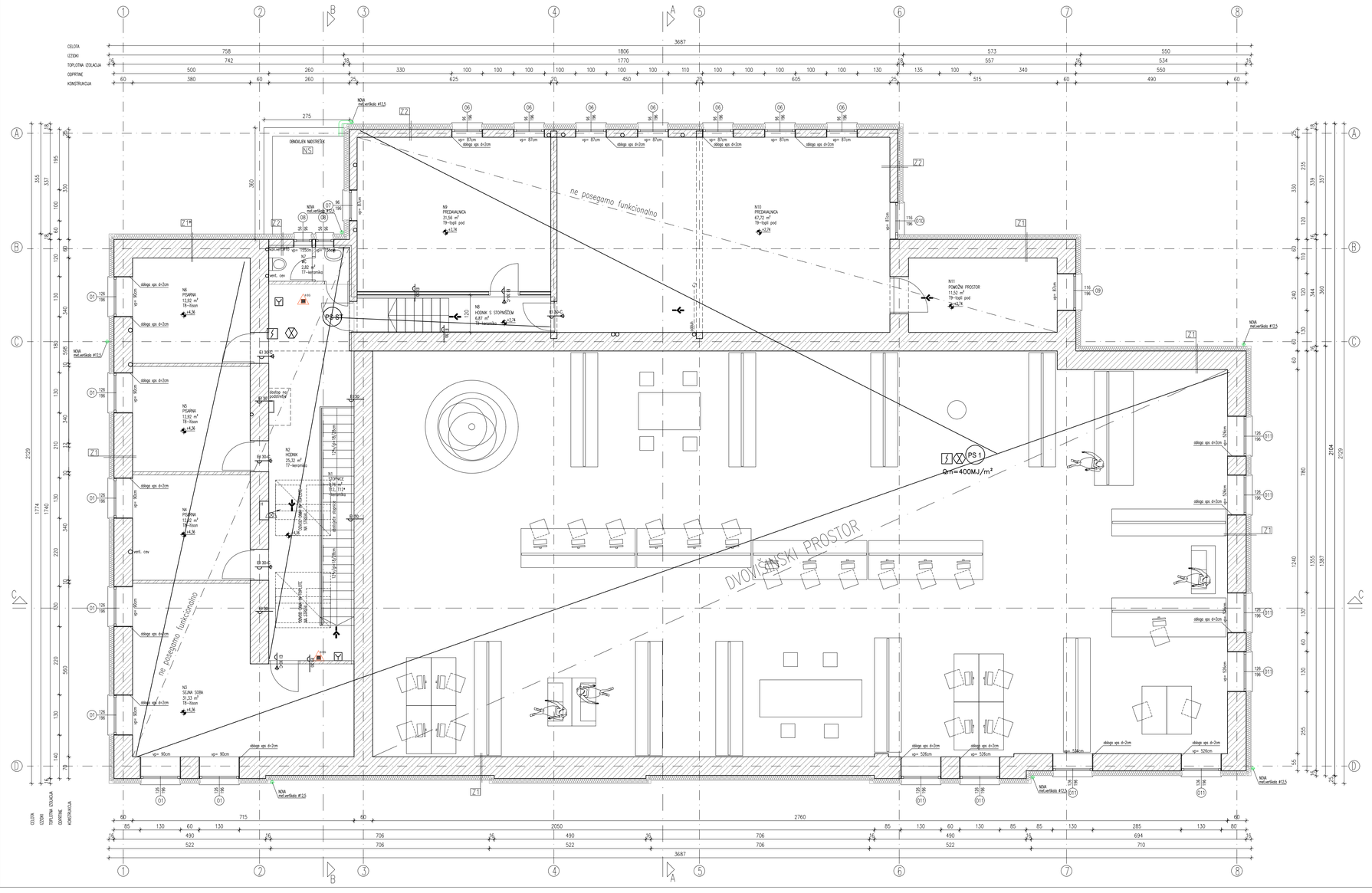

LEGENDA PROSTOROV : NADSTROPJE – obstoječe stanje			
N1	STOPNICE	7,76	m2
N2	HODNIK	25,32	m2
N3	SEJNA SOBA	31,33	m2
N4	PISARNA	12,92	m2
N5	PISARNA	12,92	m2
N6	PISARNA	12,92	m2
N7	WC	2,82	m2
N8	HODNIK S STOPNIŠČEM	6,87	m2
N9	PREDAVALNICA	31,56	m2
N10	PREDAVALNICA	67,72	m2
N11	POMOŽNI PROSTOR	11,52	m2
	SKUPAJ (neto)	223,66	m2

T7
OBSTOJEČE:
- KERAMIKA NA LEPILU d=1cm
- CEMENTNI ESTRIH d=3,5cm
- PVC FOLIJA
- SYNTOPOR FOLIJA d=1,5cm
- AB STROP d=15cm
- STROPNI OMET

T9
OBSTOJEČE:
- TOPLI POD
- ŠKRIDA d=2cm
- PREDPANELTE STROP d=21cm
- STROPNI OMET

Z1
NOVO:
- NOV OMET ali NOV OPLESK
OBSTOJEČE:
- NOTRANJA OMET d=2cm
- OBSTOJEČO ZID d=60cm
- ZUNANJI OMET d=2cm
NOVO:
- LEPILNA MALTA
- KAMENA MINERALNA VOLNA, npr. FKD-N (λ=0,034W/m.K) d=16cm
- OZADNI OMET Z ARMATURO
- ZAKLJUČNI OMET

Z1*
NOVO:
- NOV OMET ali NOV OPLESK
OBSTOJEČE:
- NOTRANJA OMET d=2cm
- OBSTOJEČO ZID d=60cm
- ZUNANJI OMET d=2cm
NOVO:
- LEPILNA MALTA
- KAMENA MINERALNA VOLNA, npr. FKD-N (λ=0,034W/m.K) d=18cm
- OZADNI OMET Z ARMATURO
- ZAKLJUČNI OMET

T12
NOVO:
- KERAMIKA NA LEPILU d=1,5cm
BUŠTOK
- VPNL d=0,05cm
OBSTOJEČE:
- SYNTOPOR FOLIJA d=1,5cm
- AB PLOŠČA QKF d=2,5cm
- OMET

T8
OBSTOJEČE:
- ITISON
- CEMENTNI ESTRIH d=4,5cm
- PVC FOLIJA
- SYNTOPOR FOLIJA d=1,5cm
- PREDPANELTE STROP d=21cm
- STROPNI OMET

N5
NOVO:
- HIDROIZOLACIJA d=1cm
- zaključ bitumenski varilni trakovi s poljem iz alu. armiranjske trak
- TOPLOTNA IZOLACIJA V NAKLONU 1:5%, npr. EPS 120 (λ=0,038W/m.K) d=2-7cm
- TOPLOTNA IZOLACIJA, npr. EPS 120 (λ=0,038W/m.K) d=8cm
BUŠTOK
- HIDROIZOLACIJA d=1cm
- CEMENTNI ESTRIH V NAKLONU 1:5% d=5-10cm
OBSTOJEČE:
- AB PLOŠČA d=15cm
NOVO:
- TOPLOTNA IZOLACIJA, npr. EPS 70 (λ=0,039W/m.K) d=8cm
- OZADNI OMET Z ARMATURO
- ZAKLJUČNI OMET

Z3
NOVO:
- NOV OMET ali NOV OPLESK
OBSTOJEČE:
- NOTRANJA OMET d=2cm
- OBSTOJEČO ZID d=25cm
- ZUNANJI OMET d=2cm
NOVO:
- LEPILNA MALTA
- KAMENA MINERALNA VOLNA, npr. FKD-N (λ=0,034W/m.K) d=18cm
- OZADNI OMET Z ARMATURO
- ZAKLJUČNI OMET

T12*
NOVO:
- KERAMIKA NA LEPILU d=1,5cm
BUŠTOK
- VPNL d=0,05cm
OBSTOJEČE:
- SYNTOPOR KONSTRUKCIJA
NOVO:
- NOV OMET ali NOV OPLESK

LEGENDA
- OBSTOJEČE NOSILNO
- OBSTOJEČE NENOSILNO
- NOVO – PREDELNE STENE, zidano
- NOVO – PREDELNE STENE, MK stena

Vsa komercialna imena za posamezne produkte, ki so navedena v grafičnih prilogah, opisih in projektantskih popisih imajo značaj reference. Eventualne zamenjave posameznih produktov, ki so navedeni v projektni dokumentaciji poda investitor ob predhodnem soglasju odgovornega projektanta, pod naslednjimi pogoji:
- da dimenzijsko ustrezajo in ne zahtevajo sprememb v konstrukciji ali arhitekturi,
- da imajo CE projektirani namen uporabe A-fasta,
- da so po SIST normah v enakem kvalitetnem razredu ali boljšem,
- da je predhodno oddan atrilabel.

Vse mere preveriti na licu mesta in jih potrditi pri odgovornem projektantu.
Za točnost in pravilnost projektne dokumentacije odgovarja odgovorni projektant.
Vse izdelave in montažna vprašanja v zvezi izvajalca del prijavimo na PGD projektno dokumentacijo morajo biti oddana 14 delovnih dni od uvedbe izvajalca v delo.

TLORIS NADSTROPJA – novo

FN ARS d.o.o.,
center za arhitekturo
Poštna 36
1410 Zagorje ob Savi
T: 03 56 80 546
F: 03 56 80 551
www.fnars.si

naziv investitorja :	OBČINA ZAGORJE OB SAVI, Cesta 9. avgusta 5, 1410 Zagorje ob Savi	odgovorni projektant :	KRISTJAN ČUK, univ. dipl. inž. arh.
vsebina objekta :	Prenova objekta Partizan Zagorje ob Savi	številka odgovornega projektanta :	IZ-FN ZAPS 1021
vrsta projekta :	PZI	projektant :	SIMON ŠKRBEC, univ. dipl. inž. arh.
vsebina risbe :	TLORIS NADSTROPJA- novo	sodelavci :	
številka projekta :	9/2024	vrsta načrta :	1 – ARHITEKTURA
datum izdelave risbe :	OKTOBER 2024	merilo :	M 1:50
		številka risbe:	2.3

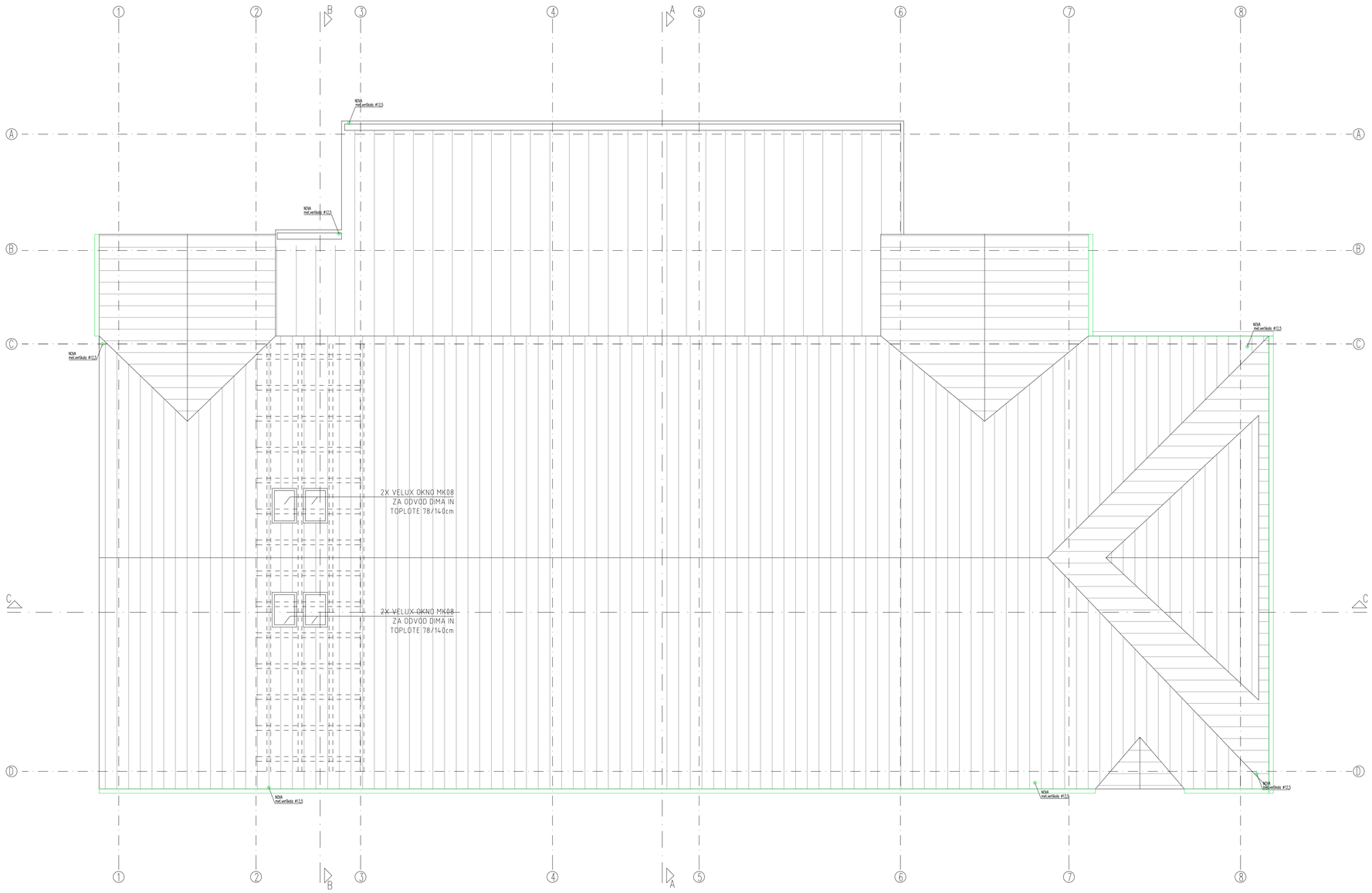

LEGENDA

- OBSTOJEČE NOSILNO
- OBSTOJEČE NENOSILNO
- NOVO - PREDELNE STENE, zidano
- NOVO - PREDELNE STENE, MK stena

Vsa komercialna imena za posamezne produkte, ki so navedena v grafičnih prikazih, opisih in projektantskih popisih imajo značaj reference. Eventualne enakovredne posameznih produktov, ki so navedeni v projektni dokumentaciji pride investitor ob predhodnem soglasju odgovornega projektanta, pod naslednjimi pogoji:

- da dimenzijsko ustrezajo in ne zahtevajo spremembe v konstrukciji ali arhitekturi,
- da imajo isti projektirani nazivni ustrezni A-faktor,
- da so po TSN normah v enakem kvalitetnem razredu ali boljšem,
- da je predhodno odobri arhitekt

Vse mere preveriti na licu mesta in jih potrditi pri odgovornem projektantu.
Detajlov ni dovoljeno spreminjati brez vednosti in potrditve odgovornega projektanta.
Vse zahteve in eventualna vprašanja s strani izvajalca kot pripombo na PZI projektno dokumentacijo morajo biti oddana 14 delovnih dni od uvedbe izvajalca v delo.

TLORIS STREHE - novo

FIN ARS d.o.o.,
center za arhitekturo

Podskrb 36
1410 Zagorje ob Savi

T: 03 56 60 546
F: 03 56 60 551
www.finars.si

naziv investitorja :	OBČINA ZAGORJE OB SAVI, Cesta 9. avgusta 5 1410 Zagorje ob Savi	odgovorni projektant :	KRISTJAN ČUK, univ. dipl. inž. arh.
naziv objekta :	Prenova objekta Partizan Zagorje ob Savi	številka odgovornega projektanta :	FA PPN ZAPS 1021
vrsta projekta :	PZI	projektant :	SIMON ŠKRBEC, univ. dipl. inž. arh.
vsebina risbe :	TLORIS STREHE - nova	sodelavci :	
številka projekta :	9/2024	vrsta načrta :	1 - ARHITEKTURA
datum izdelave risbe :	OKTOBER 2024	merilo :	M 1:50

številka risbe: 2.4

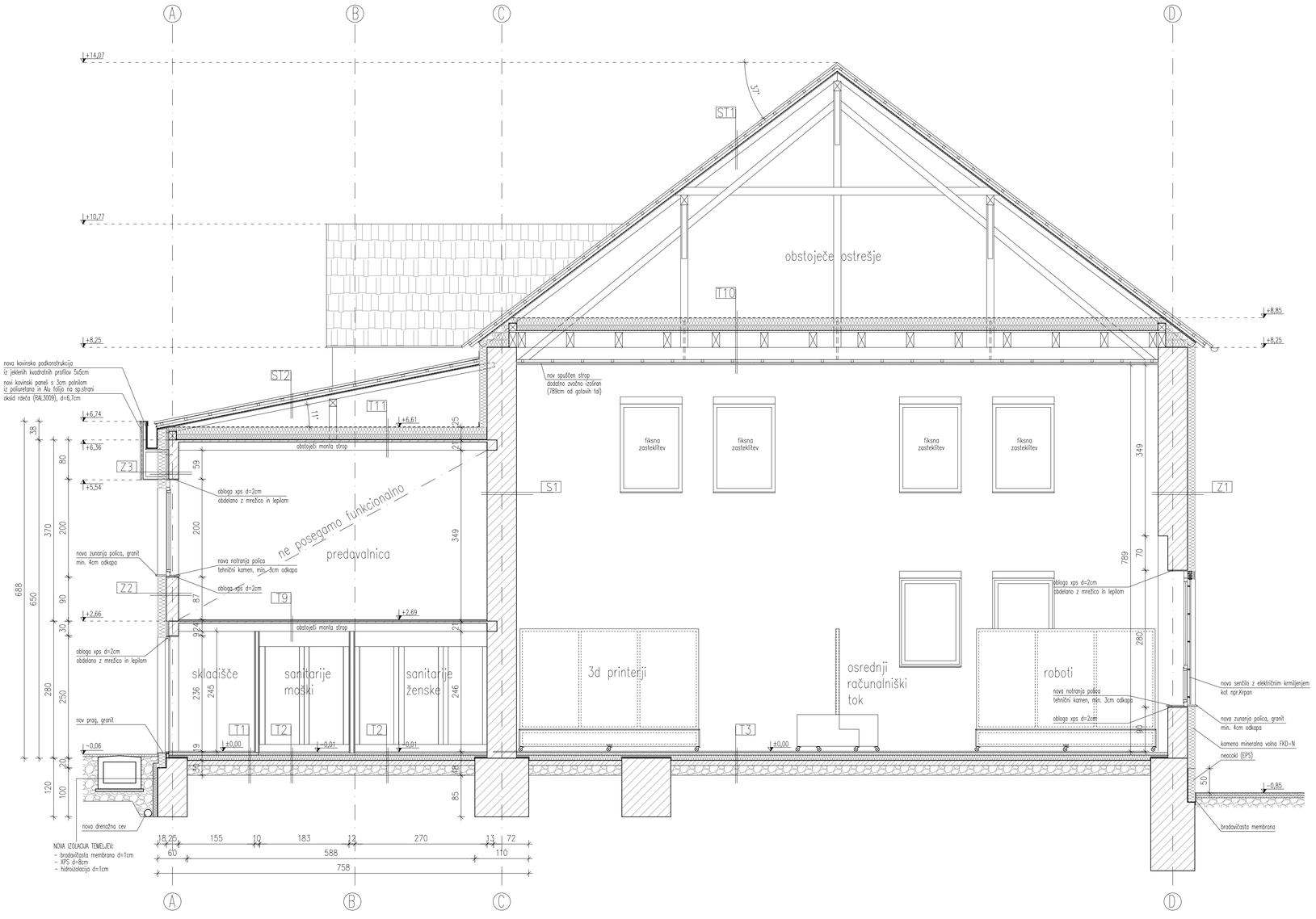

T1
NOVO:
– KERAMIKA NA LEPILU d=2cm
– CEMENTNI ESTRIH d=6cm
– PE FOLIJA
– EKSTRUDIRAN POLISTIREN, npr. XPS 300GL (λ=0,035W/m.K) d=10cm
– DVOSLOJNA HIDROIZOLACIJA d=1cm Z ZAŠČITO PROTI RADONU
– PODLOŽNI BETON d=10cm
– UTRJENO GRAMOZNO NASUTJE d=20cm
RUŠITEV:
– KERAMIKA NA LEPILU d=1cm
– CEMENTNI ESTRIH d=6cm
– PVC FOLIJA
– STIROPOR d=6cm
– HIDROIZOLACIJA d=1cm
– PODLOŽNI BETON d=10cm
– UTRJENO GRAMOZNO NASUTJE d=20cm

T2
NOVO:
– KERAMIKA NA LEPILU d=2cm
– CEMENTNI ESTRIH d=5cm
– PE FOLIJA
– EKSTRUDIRAN POLISTIREN, npr. XPS 300GL (λ=0,035W/m.K) d=10cm
– DVOSLOJNA HIDROIZOLACIJA d=1cm Z ZAŠČITO PROTI RADONU
– PODLOŽNI BETON d=10cm
– UTRJENO GRAMOZNO NASUTJE d=20cm
RUŠITEV:
– KERAMIKA NA LEPILU d=1cm
– CEMENTNI ESTRIH d=6cm
– PVC FOLIJA
– STIROPOR d=6cm
– HIDROIZOLACIJA d=1cm
– PODLOŽNI BETON d=10cm
– UTRJENO GRAMOZNO NASUTJE d=20cm

T3
NOVO:
– PARKET d=2cm
– CEMENTNI ESTRIH d=6cm
– PE FOLIJA
– EKSTRUDIRAN POLISTIREN, npr. XPS 300GL (λ=0,035W/m.K) d=10cm
– DVOSLOJNA HIDROIZOLACIJA d=1cm Z ZAŠČITO PROTI RADONU
– PODLOŽNI BETON d=10cm
– UTRJENO GRAMOZNO NASUTJE d=20cm
RUŠITEV:
– GUMA d=1cm
– ARMIRAN CEMENTNI ESTRIH d=6cm
– PVC FOLIJA
– PLUTA d=6cm
– HIDROIZOLACIJA d=1cm
– CEMENTNI ESTRIH d=1cm
– PODLOŽNI BETON d=10cm
– UTRJENO GRAMOZNO NASUTJE d=20cm

T9
OBSTOJEČE:
– TOPLI POD
– IVERICA d=2cm
– PREDNAPETI STROP d=21cm
– OMET
NOVO:
– NOV OMET ali NOV OPLESK

S1
NOVO:
– NOV OMET ali NOV OPLESK
OBSTOJEČE:
– NOTRANJI OMET d=2cm
– OBSTOJEČ ZID d=60cm
– NOTRANJI OMET d=2cm
NOVO:
– NOV OMET ali NOV OPLESK

T10
NOVO:
– PAROPROPUSTNA FOLIJA
– KAMENA MINERALNA VOLNA, npr. DF (λ=0,037W/m.K) d=15cm
– KAMENA MINERALNA VOLNA, npr. DF (λ=0,037W/m.K) d=10cm
– PARNA ZAPORA
OBSTOJEČE:
– DESKE
– VZDOLŽNI LESENI NOSILCI
– PREČNI LESENI NOSILCI
RUŠITEV:
– TERVOL d=10cm (vmes LESENE LETVICE 5x10cm)
– PVC FOLIJA
– LESEN OPAŽ d=1,6cm
NOVO:
– LESENE LETVE 5x5cm
– PLOŠČE IZ STISNJENE SLAME d=5,8cm

T11
NOVO:
– PAROPROPUSTNA FOLIJA
– KAMENA MINERALNA VOLNA, npr. DF (λ=0,037W/m.K) d=15cm
– KAMENA MINERALNA VOLNA, npr. DF (λ=0,037W/m.K) d=10cm
– PARNA ZAPORA
RUŠITEV:
– TERVOL d=8cm
– PVC FOLIJA
OBSTOJEČE:
– PREDNAPETI STROP d=21cm
– STROPNI OMET

Z1
NOVO: ali NOV OPLESK
OBSTOJEČE:
– NOTRANJI OMET d=2cm
– OBSTOJEČ ZID d=60cm
– ZUNANJI OMET d=2cm
NOVO:
– LEPILNA MALTA
– KAMENA MINERALNA VOLNA, npr. FKD-N (λ=0,034W/m.K) d=16cm
– OSNOVNI OMET Z ARMATURO
– ZAKLJUČNI OMET

Z3
OBSTOJEČE:
– NOTRANJI OMET d=2cm
– OBSTOJEČ ZID d=20cm
RUŠITEV:
– TOPLOTNA IZOLACIJA d=5cm (vmes kovinska podkonstrukcija iz jeklenih kvadratnih profilov 5x5cm)
– PROFILIRANA PLOČEVINA d=4cm
NOVO:
– LEPILNA MALTA
– KAMENA MINERALNA VOLNA, npr. FKD-N (λ=0,034W/m.K) d=5cm (vmes kovinska podkonstrukcija iz jeklenih kvadratnih profilov 5x5cm)
– KAMENA MINERALNA VOLNA, npr. FKD-N (λ=0,034W/m.K) d=18cm
– KOVINSKI PANELI, TRAPEZ, d=6,7cm s 3cm polnilom iz poliuretana

Z2
NOVO: ali NOV OPLESK
OBSTOJEČE:
– NOTRANJI OMET d=2cm
– OBSTOJEČ ZID d=25cm
– ZUNANJI OMET d=2cm
NOVO:
– LEPILNA MALTA
– KAMENA MINERALNA VOLNA, npr. FKD-N (λ=0,034W/m.K) d=18cm
– OSNOVNI OMET Z ARMATURO
– ZAKLJUČNI OMET

ST1
NOVO:
– OPEČNI ZAREZNIK
– PREČNE LESENE LETVE 5x5cm
– VZDOLŽNE LESENE LETVE 5X5cm
– BITUMENSKA SEKUNDARNA KRITINA
– OPAŽ d=1,5cm
RUŠITEV:
– OPEČNA KRITINA
– LESENE LETVE
OBSTOJEČE:
– ŠPIROVCI

ST2
NOVO:
– PROFILIRANA PLOČEVINA, TRAPEZ S FILCEM, d=0,5mm, višina vala 4cm
– PREČNE LESENE LETVE 5x5cm
– VZDOLŽNE LESENE LETVE 5X5cm
– BITUMENSKA SEKUNDARNA KRITINA
– OPAŽ d=1,5cm
RUŠITEV:
– KOVINSKA KRITINA
– LESENE LETVE
OBSTOJEČE:
– ŠPIROVCI

LEGENDA
- OBSTOJEČE NOSILNO
- OBSTOJEČE NENOSILNO
- NOVO - PREDELNE STENE, zidano
- NOVO - PREDELNE STENE, MK stena

Vsa komercialna imena za posamezne produkte, ki so navedena v grafičnih prilogah, opisih in projektantskih popisih imajo značaj reference. Eventuelne zamenjave posameznih produktov, ki so navedeni v projektni dokumentaciji poda investitor ob predhodnem soglasju odgovornega projektanta, pod naslednjimi pogoji:
– da dimenzijsko ustrezajo in ne zahtevajo sprememb v konstrukciji ali arhitekturi,
– da imajo za projektiran namen ustrezne A-teste,
– da so po "EN" normah v enakem kvalitetnem razredu ali boljšem,
– da jih predhodno odobri arhitekt

Vse mere preveriti na licu mesta in jih potrditi pri odgovornem projektantu.
Detajlov ni dovoljeno spreminjati brez vednosti in potrditve odgovornega projektanta.
Vse zahteve in eventualna vprašanja s strani izvajalca kot pripombo na PZI projektno dokumentacijo morajo biti oddana 14 delovnih dni od uvedbe izvajalca v delo.

PREREZ A–A – novo

FIN ARS d.o.o.,
centrer za arhitekturo
Podvine 36
1410 Zagorje ob Savi
T: 03 56 60 546
F: 03 56 60 551
www.finars.si

naziv investitorja :	OBČINA ZAGORJE OB SAVI, Cesta 9. avgusta 5, 1410 Zagorje ob Savi	odgovorni projektant :	KRISTJAN ČUK, univ. dipl. inž. arh.
naziv objekta :	Prenova objekta Partizan Zagorje ob Savi	številka odgovornega projektanta :	PA PIN ZAPS 1021
vrsta projekta :	PZI	projektant :	SIMON ŠKRBEC, univ. dipl. inž. arh.
vsebina risbe :	PREREZ A–A – novo	sodelavci :	
številka projekta :	9/2024	vrsta načrta :	1 – ARHITEKTURA
datum izdelave risbe :	OKTOBER 2024	merilo :	M 1:50

številka risbe: 2.5

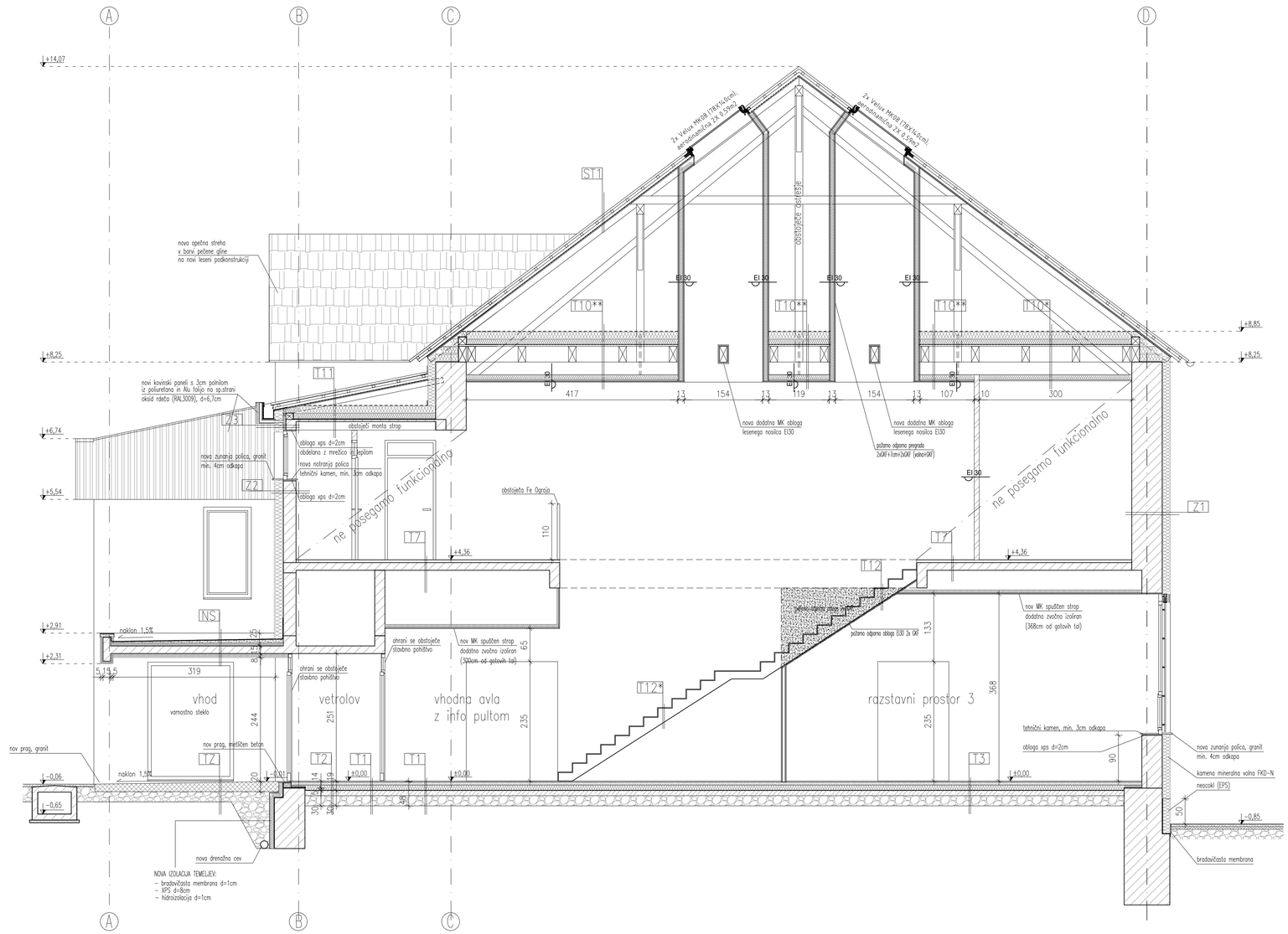

T1
NOVO:
– KERAMIKA NA LEPILU d=2cm
– CEMENTNI ESTRIH d=6cm
– PE FOLIJA
– EKSTRUDIRAN POLISTIREN, npr. XPS 300GL d=10cm (λ=0,035W/m.K)
– DVOSLOJNA HIDROIZOLACIJA d=1cm Z ZAŠČITO PROTI RADONU
– PODLOŽNI BETON d=10cm
– UTRJENO GRAMOZNO NASUTJE d=20cm
RUŠITEV:
– KERAMIKA NA LEPILU d=1cm
– CEMENTNI ESTRIH d=6cm
– PVC FOLIJA
– STIROPOR d=6cm
– HIDROIZOLACIJA d=1cm
– PODLOŽNI BETON d=10cm
– UTRJENO GRAMOZNO NASUTJE d=20cm

T11
NOVO:
– PAROPROPUSTNA FOLIJA
– KAMENA MINERALNA VOLNA, npr. DF (λ=0,037W/m.K) d=15cm
– KAMENA MINERALNA VOLNA, npr. DF (λ=0,037W/m.K) d=10cm
– PARNA ZAPORA
RUŠITEV:
– TERVOL d=8cm
– PVC FOLIJA
OBSTOJEČE:
– PREDNAPETI STROP d=21cm
– OMET

T7
OBSTOJEČE:
– KERAMIKA NA LEPILU d=1cm
– CEMENTNI ESTRIH d=3,5cm
– PVC FOLIJA
– STIROPOR FOLIJA d=1,5cm
– AB STROP d=15cm
– OMET

T12
NOVO:
– KERAMIKA NA LEPILU d=1,5cm
RUŠITEV:
– VINIL d=0,03cm
OBSTOJEČE:
– STOPNIŠČNA KONSTRUKCIJA
NOVO:
– Fe podkonstrukcija na vetalih
– 2X MK PLOŠČA GKF d=2,5cm
– OMET

Z1
NOVO:
– NOV OMET ali NOV OPLESK
OBSTOJEČE:
– NOTRANJI OMET d=2cm
– OBSTOJEČ ZID d=60cm
– ZUNANJI OMET d=2cm
NOVO:
– LEPILNA MALTA
– KAMENA MINERALNA VOLNA, npr. FKD-N (λ=0,034W/m.K) d=16cm
– OSNOVNI OMET Z ARMATURO
– ZAKLJUČNI OMET

T10*
NOVO:
– PAROPROPUSTNA FOLIJA
– KAMENA MINERALNA VOLNA, npr. DF (λ=0,037W/m.K) d=15cm
– KAMENA MINERALNA VOLNA, npr. DF (λ=0,037W/m.K) d=10cm
– PARNA ZAPORA
OBSTOJEČE:
– DESKE
– VZDOLŽNI LESENI NOSILCI
– PREČNI LESENI NOSILCI
– SPUŠČEN STROP:
– PLOHI 5X20cm (vmes TERVOL d=8cm)
– PVC FOLIJA
– LESEN OPAŽ d=1,6cm

T12*
NOVO:
– KERAMIKA NA LEPILU d=1,5cm
RUŠITEV:
– VINIL d=0,03cm
OBSTOJEČE:
– STOPNIŠČNA KONSTRUKCIJA
NOVO:
– NOV OMET ali NOV OPLESK

Z2
NOVO:
– NOV OMET ali NOV OPLESK
OBSTOJEČE:
– NOTRANJI OMET d=2cm
– OBSTOJEČI ZID d=25cm
– ZUNANJI OMET d=2cm
NOVO:
– LEPILNA MALTA
– KAMENA MINERALNA VOLNA, npr. FKD-N (λ=0,034W/m.K) d=16cm
– OSNOVNI OMET Z ARMATURO
– ZAKLJUČNI OMET

T10**
NOVO:
– PAROPROPUSTNA FOLIJA
– KAMENA MINERALNA VOLNA, npr. DF (λ=0,037W/m.K) d=15cm
– KAMENA MINERALNA VOLNA, npr. DF (λ=0,037W/m.K) d=10cm
– PARNA ZAPORA
OBSTOJEČE:
– DESKE
– VZDOLŽNI LESENI NOSILCI
– PREČNI LESENI NOSILCI
– TERVOL d=10cm (vmes LESENE LETVICE 5x10cm)
– PVC FOLIJA
– LESEN OPAŽ d=1,6cm
NOVO:
– 2x MK PLOŠČA GKF d=2,5cm
– OMET

T2
NOVO:
– METLIČEN BETON
– ARMIRAN BETON V NAKLONU 1,5% d=15–20cm
– UTRJENO GRAMOZNO NASUTJE d=30cm
RUŠITEV T2:
– BETON d=15cm
– PODLOŽNI BETON d=10cm
– UTRJENO GRAMOZNO NASUTJE d=20cm
RUŠITEV T22:
– ASFALT d=5cm
– UTRJENO GRAMOZNO NASUTJE d=20cm

NS
NOVO:
– HIDROIZOLACIJA d=1cm
zg.sloj: bitumenski varilni trakovi s posipom
sp.sloj: samolepilni trak
– TOPLOTNA IZOLACIJA V NAKLONU 1,5%, npr. EPS 120 (λ=0,036W/m.K) d=2–7cm
– TOPLOTNA IZOLACIJA, npr. EPS 120 (λ=0,036W/m.K) d=6cm
RUŠITEV:
– HIDROIZOLACIJA d=1cm
– CEMENTNI ESTRIH V NAKLONU 1,5% d=5–10cm
OBSTOJEČE:
– AB PLOŠČA d=15cm
NOVO:
– TOPLOTNA IZOLACIJA, npr. EPS 70 (λ=0,039W/m.K) d=8cm
– OSNOVNI OMET Z ARMATURO
– ZAKLJUČNI OMET

LEGENDA
- OBSTOJEČE NOSILNO
- OBSTOJEČE NENOSILNO
- NOVO - PREDELNE STENE, zidano
- NOVO - PREDELNE STENE, MK stena

Vsa komercialna imena za posamezne produkte, ki so navedena v grafičnih prilogah, opisih in projektantskih popisih imajo značaj reference. Eventuelne zamenjave posameznih produktov, ki so navedeni v projektni dokumentaciji poda investitor ob predhodnem soglasju odgovornega projektanta, pod naslednjimi pogoji:
– da dimenzijsko ustrezajo in ne zahtevajo sprememb v konstrukciji ali arhitekturi,
– da imajo za projektiran namen ustrezne A-teste,
– da so po ΣN normah v enakem kvalitetnem razredu ali boljšem,
– da jih predhodno odobri arhitekt

Vse mere preveriti na licu mesta in jih potrditi pri odgovornem projektantu.
Detajlov ni dovoljeno spreminjati brez vednosti in potrditve odgovornega projektanta.
Vse zahteve in eventualna vprašanja s strani izvajalca kot pripomba na PZI projektno dokumentacijo morajo biti oddana 14 delovnih dni od uvedbe izvajalca v delo.

PREREZ B–B – novo

FIN ARS d.o.o.,
centrer za arhitekturo

Podvine 36
1410 Zagorje ob Savi

T: 03 56 60 546
F: 03 56 60 551
www.finars.si

naziv investitorja :	OBČINA ZAGORJE OB SAVI, Cesta 9. avgusta 5, 1410 Zagorje ob Savi	odgovorni projektant :	KRISTJAN ČUK, univ. dipl. inž. arh.	
naziv objekta :	Prenova objekta Partizan Zagorje ob Savi	številka odgovornega projektanta :	PA PPN ZAPS 1021	
vrsta projekta :	PZI	projektant :	SIMON ŠKRBEC, univ. dipl. inž. arh.	
vsebina risbe :	PREREZ B–B – novo	sodelavci :		
številka projekta :	9/2024	vrsta načrta :	1 – ARHITEKTURA	številka risbe: 2.6
datum izdelave risbe :	OKTOBER 2024	merilo :	M 1:50	

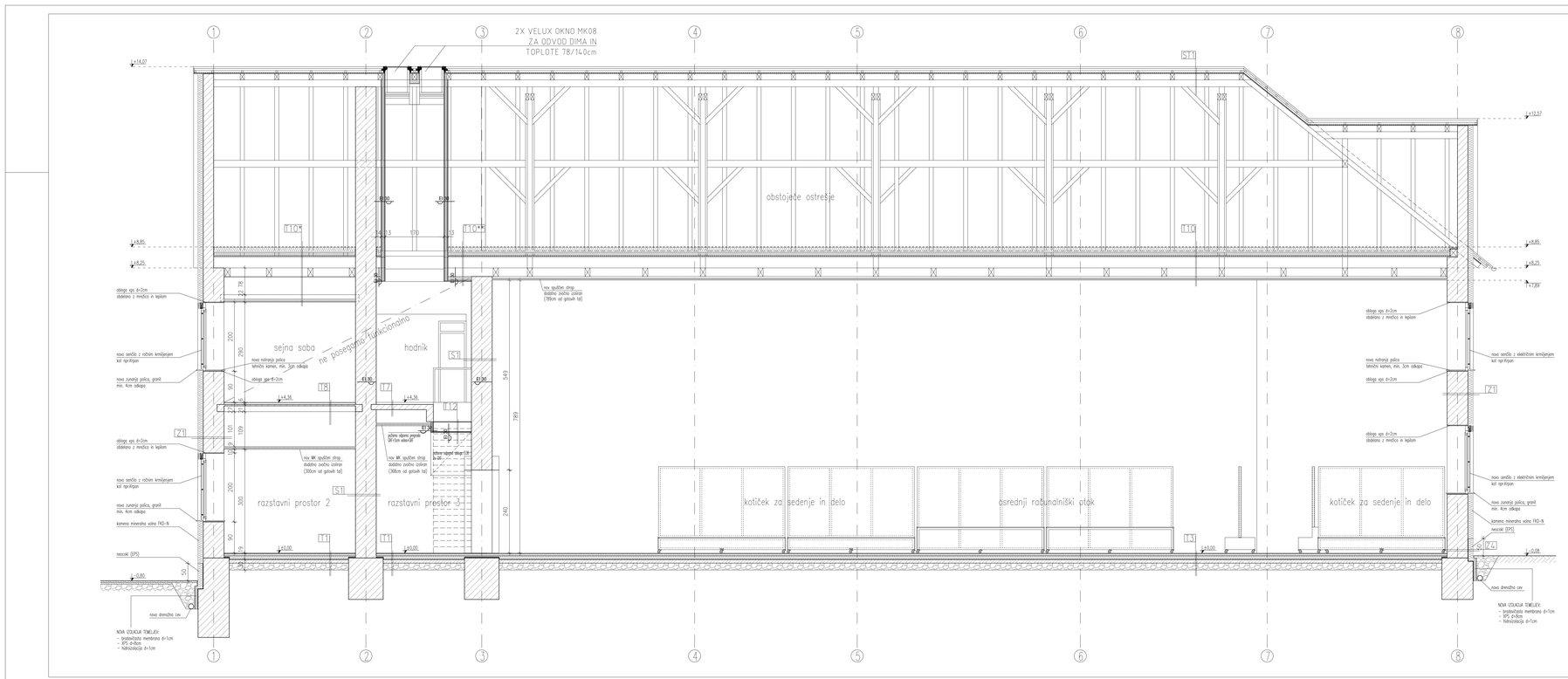

T1
NOVO:
- KERAMIKA NA LEPILU d=2cm
- CEMENTNI ESTRIH d=4cm
- PE FOLIJA
- EKSTRUDIRANA POLISTIREN, npr. XPS 300Z, (λ=0,035W/m.K) d=10cm
- DVOSLOJNA HIDROIZOLACIJA d=1cm
- Z ZAŠČITO PROTI KORENU
- POSLOJENI BETON d=10cm
- STRUKNI DINAMIČNO MASTILO d=20cm
OBSTOJEČE:
- KERAMIKA NA LEPILU d=1cm
- CEMENTNI ESTRIH d=4cm
- PVC FOLIJA
- STIROPOR d=4cm
- HORIZONTALNA d=1cm
- POSLOJENI BETON d=10cm
- STRUKNI DINAMIČNO MASTILO d=20cm

T10
NOVO:
- PAROPROPUSTNA FOLIJA
- KAMENA MINERALNA VOLNA, npr. SF (λ=0,037W/m.K) d=10cm
- KAMENA MINERALNA VOLNA, npr. SF (λ=0,037W/m.K) d=10cm
- PARNA ZAPORA
OBSTOJEČE:
- DESKE
- VZDOLŽNI LESENI NOSILO
- PREČNI LESENI NOSILO
REZERVA:
- TOPLOTNA IZOLACIJA d=10cm (vmes LESENE LETVICE 5x10cm)
- PVC FOLIJA
- LESEN OPAŽ d=1,5cm
NOVO:
- LESENE LETVE 5x5cm
- PLOŠČE IZ STEKLENE SLAME d=3,5cm

T3
NOVO:
- PARKET d=2cm
- CEMENTNI ESTRIH d=4cm
- PE FOLIJA
- EKSTRUDIRANA POLISTIREN, npr. XPS 300Z, (λ=0,035W/m.K) d=10cm
- DVOSLOJNA HIDROIZOLACIJA d=1cm
- Z ZAŠČITO PROTI KORENU
- POSLOJENI BETON d=10cm
- STRUKNI DINAMIČNO MASTILO d=20cm
REZERVA:
- GUMA d=1cm
- ARMIRAN CEMENTNI ESTRIH d=4cm
- PVC FOLIJA
- PLOŠČE d=4cm
- HORIZONTALNA d=1cm
- CEMENTNI ESTRIH d=1cm
- POSLOJENI BETON d=10cm
- STRUKNI DINAMIČNO MASTILO d=20cm

T10*
NOVO:
- PAROPROPUSTNA FOLIJA
- KAMENA MINERALNA VOLNA, npr. SF (λ=0,037W/m.K) d=10cm
- KAMENA MINERALNA VOLNA, npr. SF (λ=0,037W/m.K) d=10cm
- PARNA ZAPORA
OBSTOJEČE:
- DESKE
- VZDOLŽNI LESENI NOSILO
- PREČNI LESENI NOSILO
- SPUŠČEN STROP:
- PLOŠČE 5x100cm
(vmes TERMOL d=8cm)
- PVC FOLIJA
- LESEN OPAŽ d=1,5cm

T10**
NOVO:
- PAROPROPUSTNA FOLIJA
- KAMENA MINERALNA VOLNA, npr. SF (λ=0,037W/m.K) d=10cm
- KAMENA MINERALNA VOLNA, npr. SF (λ=0,037W/m.K) d=10cm
- PARNA ZAPORA
OBSTOJEČE:
- DESKE
- VZDOLŽNI LESENI NOSILO
- PREČNI LESENI NOSILO
- TERMOL d=10cm
(vmes LESENE LETVICE 5x10cm)
- PVC FOLIJA
- LESEN OPAŽ d=1,6cm
NOVO:
- 2x MK PLOŠČA GKF d=2,5cm
- OMET

T7
OBSTOJEČE:
- KERAMIKA NA LEPILU d=1cm
- CEMENTNI ESTRIH d=3,5cm
- PVC FOLIJA
- STIROPOR FOLIJA d=1,5cm
- AB STROP d=15cm
- STROPNI OMET

S1
NOVO:
- NOV OMET all NOV OPLESK
OBSTOJEČE:
- NOTRANJI OMET d=2cm
- OBSTOJEČ ZID d=60cm
- NOTRANJI OMET d=2cm
NOVO:
- NOV OMET all NOV OPLESK

T8
OBSTOJEČE:
- TEGEL
- CEMENTNI ESTRIH d=4,5cm
- PVC FOLIJA
- STIROPOR FOLIJA d=15cm
- PREDNAPETI STROP d=25cm
- STROPNI OMET

S2
NOVO:
- NOV OMET all NOV OPLESK
OBSTOJEČE:
- NOTRANJI OMET d=2cm
- OBSTOJEČ ZID d=60cm
- ZUNANJI OMET d=2cm
NOVO:
- IZOLACIJA MALTA
- KAMENA MINERALNA VOLNA, npr. FKD-N, (λ=0,039W/m.K) d=10cm
- ZIDANO MEŠANO Z ARMATURO
- ZAVLAČENI OMET

ST1
NOVO:
- OPEČNI ZAREZNIK
- PREČNE LESENE LETVE 5x5cm
- VZDOLŽNE LESENE LETVE 5X5cm
- BITUMENSKA IZOLACIJSKA KRITINA
- OPAŽ d=1,5cm
REZERVA:
- OPEČNA KRITINA
- LESENE LETVE
OBSTOJEČE:
- STREŠNO

T12
NOVO:
- KERAMIKA NA LEPILU d=1,5cm
REZERVA:
- XPNE d=0,03cm
OBSTOJEČE:
- STOPNIŠČNA KONSTRUKCIJA
NOVO:
- fix podkonstrukcija na vešalih
- 2x MK PLOŠČA GKF d=2,5cm
- OMET

Z1
NOVO:
- NOV OMET all NOV OPLESK
OBSTOJEČE:
- NOTRANJI OMET d=2cm
- OBSTOJEČ ZID d=60cm
- ZUNANJI OMET d=2cm
NOVO:
- IZOLACIJA MALTA
- KAMENA MINERALNA VOLNA, npr. FKD-N, (λ=0,039W/m.K) d=10cm
- ZIDANO MEŠANO Z ARMATURO
- ZAVLAČENI OMET

Z4
NOVO:
- NOV OMET all NOV OPLESK
OBSTOJEČE:
- NOTRANJI OMET d=2cm
- OBSTOJEČ ZID d=60cm
REZERVA:
- OBSTOJEČ ZID ČOKA d=5cm
- ZUNANJI OMET d=2cm
NOVO:
- HORIZONTALNA d=1cm
da w=10cm od tesila tal
- EKSTRUDIRANA POLISTIREN, npr. NEDDAL (λ=0,035W/m.K) d=14cm
- ZIDANO MEŠANO Z ARMATURO
- ZAVLAČENI OMET

Vse komercialno imena za prozamcne produkte, ki so navedena v grafičnih prilogah, zgolj in projektantskih pogojih imajo značaj referenc. Eventualne zamenjave posameznih produktov, ki so navedeni v projektni dokumentaciji pobi investitor ob predhodnem soglasju odgovornega projektanta, pod naslednjimi pogoji:
- da dimenzijsko ustrezajo in ne zahtevajo sprememb v konstrukciji ali arhitekturi,
- da imajo ič projektiran namen ustrezne A-teste,
- da so po svojih tehničnih karakteristikah razredu ali boljšem,
- da je predhodno podan pisni soglasje.

Vse mere preveriti na licu mesta in jih potrditi pri odgovornem projektantu.
Detajlna in izvedbena spremljava brez vednosti in potrditve odgovornega projektanta.
Projektne in izvedbene spremembe je treba izvajalca kot projektna dokumentacija morajo biti oddana 14 delovnih dni od uvedbe izvajalca v delo.

PREREZ C-C - novo

FIN.ARS d.o.o.
center za arhitekturo
Podobje 36
1410 Zagorje ob Savi
T: 03 56 40 546
F: 03 56 40 551
www.finars.si

naziv investitorja :	OPČINA ZAGORJE OB SAVI, Cesta 9. avgusta 5, 1410 Zagorje ob Savi	odgovorni projektant :	KRISTJAN ČUK, univ. dipl. inž. arh.
naziv objekta :	Prenova objekta Partizan Zagorje ob Savi	številka odgovornega projektanta :	ZA IKS ZAPS 1021
vrsta projekta :	PZI	projektant :	SIMON ŠKRBEC, univ. dipl. inž. arh.
vsebina risbe :	PREREZ C-C - novo	sodelavci :	
številka projekta :	9/2024	vrsta načrta :	1 - ARHITEKTURA
datum izdelave risbe :	OKTOBER 2024	merilo :	M 1:50
		številka risbe:	2.7

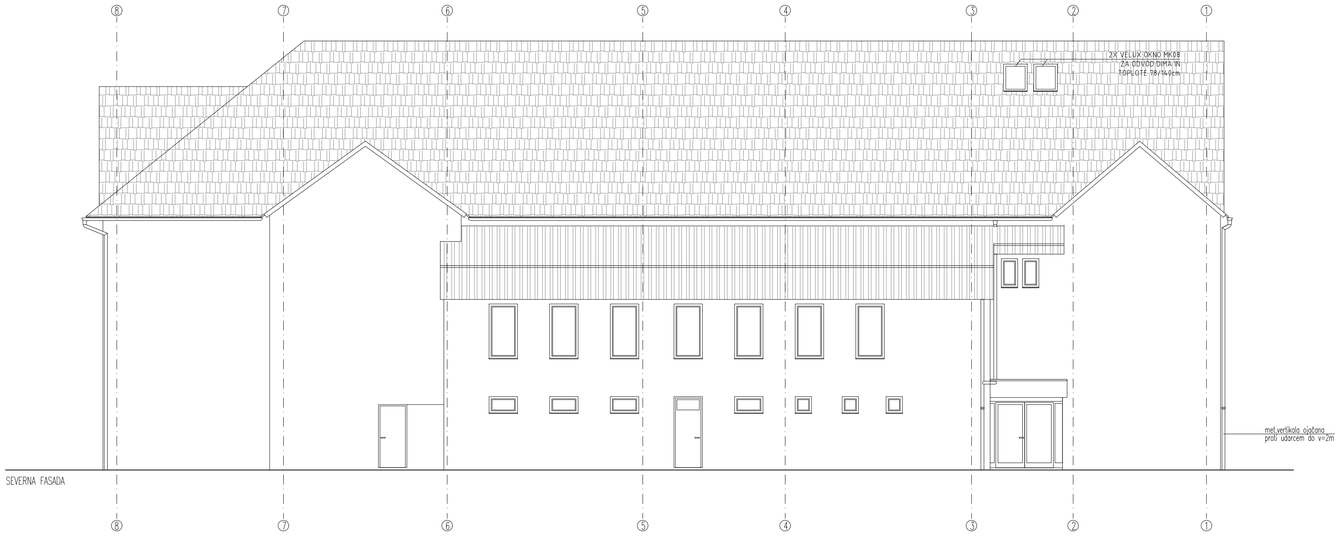

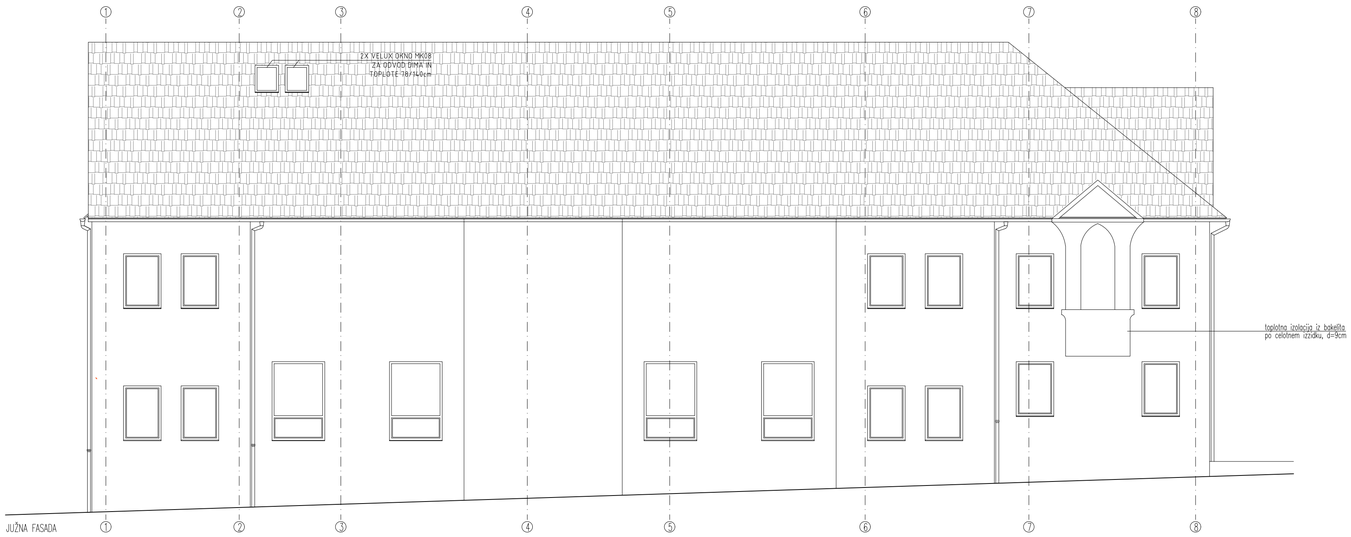

Vsa komercialna imena za posamezne produkte, ki so navedena v grafičnih prilogah, opisih in projektantskih popisih imajo značaj reference. Eventualne zamenjave posameznih produktov, ki so navedeni v projektni dokumentaciji poda investitor ob predhodnem soglasju odgovornega projektanta, pod naslednjimi pogoji:

- da dimenzijsko ustrezajo in ne zahtevajo sprememb v konstrukciji ali arhitekturi,
- da imajo za projektirani namen ustrezne A-teste,
- da so po "EN" normah v enakem kvalitetnem razredu ali boljšem,
- da jih predhodno odobri arhitekt

Vse mere preveriti na licu mesta in jih potrditi pri odgovornem projektantu.
Detajlov ni dovoljeno spreminjati brez vednosti in potrditve odgovornega projektanta.
Vse zahteve in eventualna vprašanja s strani izvajalca kot pripombo na PZI projektno dokumentacijo morajo biti oddana 14 delovnih dni od uvedbe izvajalca v delo.

SEVERNA IN JUŽNA FASADA – novo

FIN ARS d.o.o.,
center za arhitekturo

Podvine 36
1410 Zagorje ob Savi

T: 03 56 60 546
F: 03 56 60 551
www.finars.si

naziv investitorja :	OBČINA ZAGORJE OB SAVI, Cesta 9. avgusta 5 1410 Zagorje ob Savi	odgovorni projektant :	KRISTIJAN ČUK, univ. dipl. inž. arh.
naziv objekta :	Prenova objekta Partizan Zagorje ob Savi	številka odgovornega projektanta :	PA PPN ZAPS 1021
vrsta projekta :	PZI	projektant :	SIMON ŠKRBEC, univ. dipl. inž. arh.
vsebina risbe :	SEVERNA IN JUŽNA FASADA – novo	sodelavci :	
številka projekta :	9/2024	vrsta načrta :	1 – ARHITEKTURA
datum izdelave risbe :	OKTOBER 2024	merilo :	M 1:100

številka risbe: 2.8

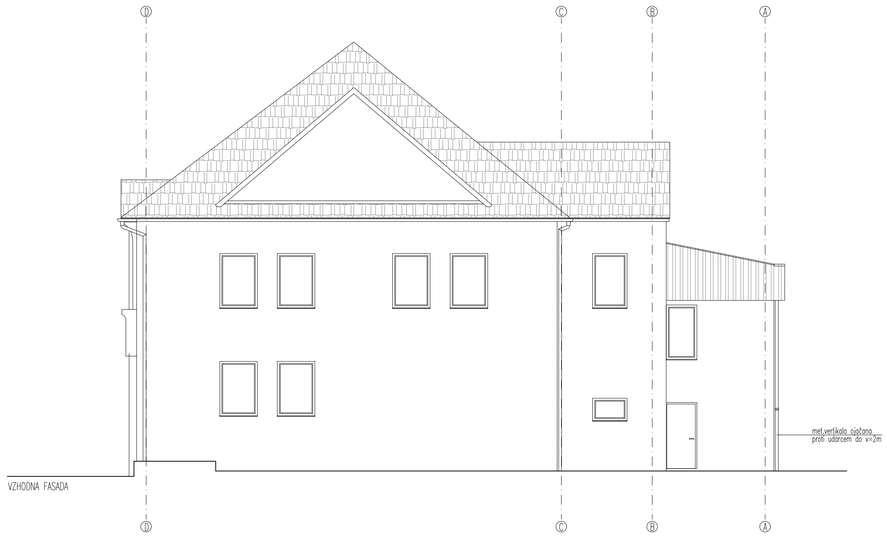

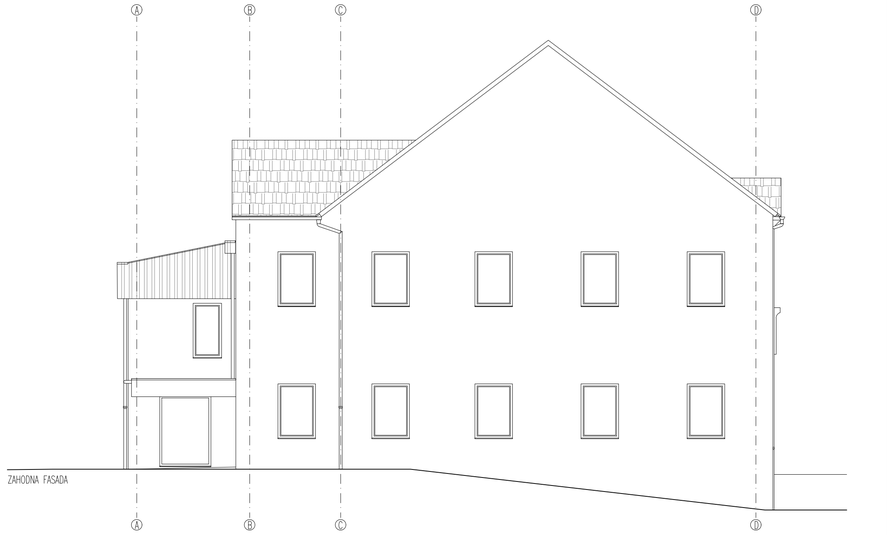

Vsa komercialna imena za posamezne produkte, ki so navedena v grafičnih prilogah, opisih in projektantskih popisih imajo značaj reference. Eventuelne zamenjave posameznih produktov, ki so navedeni v projektni dokumentaciji poda investitor ob predhodnem soglasju odgovornega projektanta, pod naslednjimi pogoji:

- da dimenzijsko ustrezajo in ne zahtevajo sprememb v konstrukciji ali arhitekturi,
- da imajo za projektirani namen ustrezne A-teste,
- da so po "EN" normah v enakem kvalitetnem razredu ali boljšem,
- da jih predhodno odobri arhitekt

Vse mere preveriti na licu mesta in jih potrditi pri odgovornem projektantu.
Detajlov ni dovoljeno spreminjati brez vednosti in potrditve odgovornega projektanta.
Vse zahteve in eventualna vprašanja s strani izvajalca kot pripombo na PZI projektno dokumentacijo morajo biti oddana 14 delovnih dni od uvedbe izvajalca v delo.

VZHODNA IN ZAHODNA FASADA – novo

FIN ARS d.o.o.,
center za arhitekturo

Podvine 36
1410 Zagorje ob Savi

T: 03 56 60 546
F: 03 56 60 551
www.finars.si

naziv investitorja :	OBČINA ZAGORJE OB SAVI, Cesta 9. avgusta 5 1410 Zagorje ob Savi	odgovorni projektant :	KRISTJAN ČUK, univ. dipl. inž. arh.	
naziv objekta :	Prenova objekta Partizan Zagorje ob Savi	številka odgovornega projektanta :	PA PPN ZAPS 1021	
vrsta projekta :	PZI	projektant :	SIMON ŠKRBEC, univ. dipl. inž. arh.	
vsebina risbe :	VZHODNA IN ZAHODNA FASADA – novo	sodelavci :		
številka projekta :	9/2024	vrsta načrta :	1 – ARHITEKTURA	številka risbe: 2.9
datum izdelave risbe :	OKTOBER 2024	merilo :	M 1:100	

OPOMBE:
Vsa komercialna imena za posamezne produkte, ki so navedena v grafičnih prilogah, opisih in projektantskih popisih imajo značaj reference. Eventuelne zamenjave posameznih produktov, ki so navedeni v projektni dokumentaciji poda investitor ob predhodnem soglasju odgovornega projektanta, pod naslednjimi pogoji:
- da dimenzijsko ustrezajo in ne zahtevajo sprememb v konstrukciji ali arhitekturi,
- da imajo za projektiran namen ustrezne A-teste,
- da so po "EN" normah v enakem kvalitetnem razredu ali boljšem,
- da jih predhodno odobri arhitekt

Detajlov ni dovoljeno spreminjati brez vednosti in potrditve projektanta! Če tekom izvedbe pride do kakršnihkoli nejasnosti, npr. potrebna razlaga detajla ali po mnenju izvajalca premalo obdelan detajl, je potrebno kontaktirati projektanta in razlago oz. pojasnilo zahtevati od njega.

Če je izvajalec mnenja, da kakšen detajl manjka, je to dolžan obvestiti projektanta in od njega zahtevati manjkajoči detajl.

Vse zahteve in eventualna vprašanja s strani izvajalca kot pripombo na PZI projektno dokumentacijo morajo biti oddana 14 delovnih dni od uvedbe izvajalca v delo.

OPOMBE:
- VSE MERE PREVRITI NA LICU MESTA IN POTRDITI PRI ODGOVORNEM VODJI PROJEKTA

SHEME VRAT

FIN ARS d.o.o.,
centrer za arhitekturo

Podvine 36
1410 Zagorje ob Savi

T: 03 56 60 546
F: 03 56 60 551
www.finars.si

naziv investitorja :	OBČINA ZAGORJE OB SAVI, Cesta 9. avgusta 5, 1410 Zagorje ob Savi	odgovorni projektant :	KRISTIJAN ČUK, univ. dipl. inž. arh.	
naziv objekta :	Prenova objekta Partizan Zagorje ob Savi	številka odgovornega projektanta :	PA PPN ZAPS 1021	
vrsta projekta :	PZI	projektant :	SIMON ŠKRBEC, univ. dipl. inž. arh.	
vsebina risbe :	SHEME VRAT	sodelavci :		
številka projekta :	9/2024	vrsta načrta :	1 – ARHITEKTURA	številka risbe: 3.2
datum izdelave risbe :	OKTOBER 2024	merilo :	M 1:50	

VHODNA VRATA sv 86/229cm	oznaka: VV1	M 1:50
vhod v skladišče (P15)	odpiranje: 1L	kom: 1

SHEMA

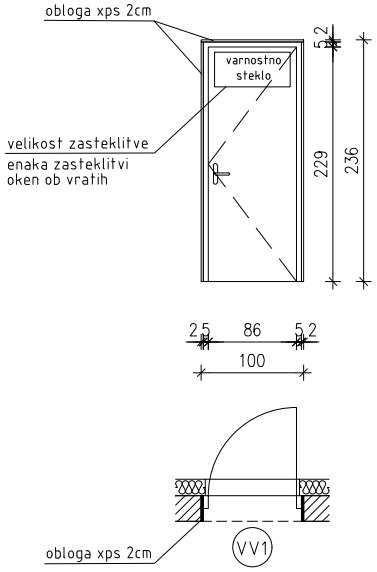

OPIS

- PVC vrata: 1x enokrilna vrata SVETLE ŠIRINE 86cm, v zidni odprtini dim 100/236cm
- vrata vgrajena v PVC podboju, podboj obložen z laminatom v dekorju lesa po izbiri arhitekta
- PVC profili v dekorju lesa po izbiri arhitekta
- skupna toplotna prehodnost vrat Ud=<1,1 W/m2K
- zaščita pred hrupom Rw elementa >=34dB
- vgradnja: suha montaža, po sistemu RAL (troslojni tesnilni trak kot npr.Illbruck trioplex ali enakovredno)
- PVC vratno krilo se odpira po shemah
- zasteklitev po shemah: prozorno steklo, v PVC profilu
- varnostno steklo (lepljeno in kaljeno) je prozorno, najvišje svetlobne propustnosti
- nosilni elementi morajo po nosilnosti odgovarjati teži kril. Nasadila ustrezne nosilnosti v RF izvedbi. Neoprenska tesnila za tesnenje kril visoke kvalitete.
- vrata opremljena s ključavnico oz.cilindrom za zaklepanje, Ključavnica s sistemskim ključem celoten objekt.
- kljuka izdelana iz nerjavečega jekla ali Inox, odporna na praske in razpoke
- okovje zajema nasadila, kljuko, ključavnico, ščitnike in zapah.
- samozapiralo za mehko zapiranje kvalitete vsaj C5 po SIST EN 14600 z možnostjo nastavitve moči zapiranja 1-4 po SIST EN 1154 ter hitrosti in moči zapahovanja

Izvajalec je dolžan mere kontrolirati na licu mesta.

za

VHODNA VRATA sv 96/213cm	oznaka: VV2	M 1:50
vhod v predavalnico (P9)	odpiranje: 1L	kom: 1

SHEMA

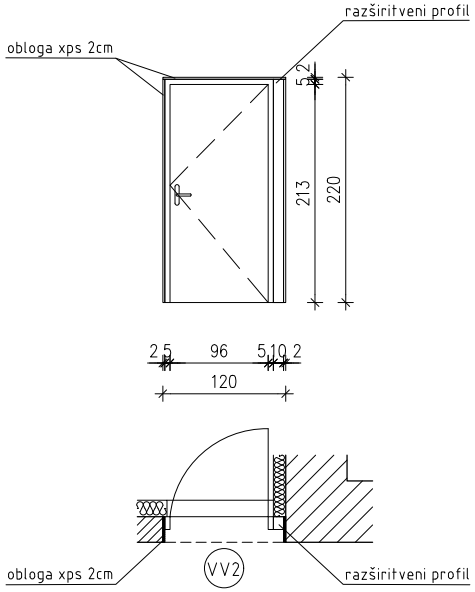

OPIS

- PVC vrata: 1x enokrilna vrata SVETLE ŠIRINE 96cm, v zidni odprtini dim 120/220cm
- vrata vgrajena v PVC podboju
- PVC profili v dekorju lesa
- skupna toplotna prehodnost vrat Ud=≤1,1 W/m2K
- zaščita pred hrupom Rw elementa >=34dB
- vgradnja: suha montaža, po sistemu RAL (troslojni tesnilni trak)
- PVC vratno krilo se odpira po shemah
- nosilni elementi morajo po nosilnosti odgovarjati teži kril. Nasadila ustrezne nosilnosti v RF izvedbi. Neoprenska tesnila za tesnenje kril visoke kvalitete.
- vrata opremljena s ključavnico oz.cilindrom za zaklepanje, Ključavnica s sistemskim ključem za celoten objekt.
- kljuka izdelana iz nerjavečega jekla ali Inox, odporna na praske in razpoke
- okovje zajema nasadila, kljuko, ključavnico, ščitnike in zapah

-samozapiralo za mehko zapiranje kvalitete vsaj C5 po SIST EN 14600 z možnostjo nastavitve moči zapiranja 1-4 po SIST EN 1154 ter hitrosti in moči zapahovanja

Izvajalec je dolžan mere kontrolirati na licu mesta.

VHODNA VRATA sv 86/203cm	oznaka: VV3	M 1:50
vhod v tehnični prostor (P16)	odpiranje: 1L	kom: 1

SHEMA

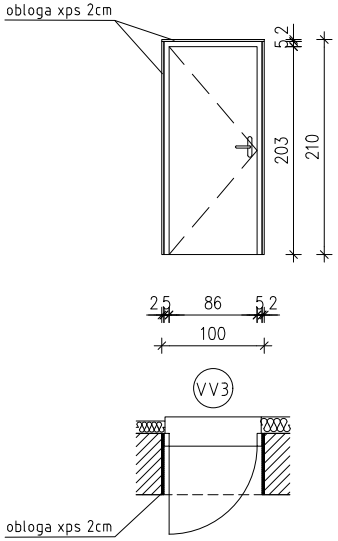

OPIS

- PVC vrata: 1x enokrilna vrata SVETLE ŠIRINE 86cm, v zidni odprtini dim 100/210cm
- vrata vgrajena v PVC podboju, podboj obložen z laminatom v beli barvi
- PVC profili PVC profili v dekorju lesa
- skupna toplotna prehodnost vrat Ud=≤1,1 W/m2K,
- vgradnja: suha montaža, po sistemu RAL (troslojni tesnilni trak)
- polno PVC vratno krilo v dekorju lesa se odpira po shemah
- nosilni elementi morajo po nosilnosti odgovarjati teži kril. Nasadila ustrezne nosilnosti v RF izvedbi. Neoprenska tesnila za tesnenje kril visoke kvalitete.
- – vrata opremljena s ključavnico oz.cilindrom za zaklepanje, Ključavnica s sistemskim ključem za celoten objekt.
- kljuka izdelana iz nerjavečega jekla ali Inox, odporna na praske in razpoke.
- okovje zajema nasadila, kljuko, ključavnico, ščitnike in zapah

Izvajalec je dolžan mere kontrolirati na licu mesta.

NOTRANJA VRATA sv 70/210cm	oznaka: V1	M 1:50
vrata v skladišče (P15)	odpiranje: 1D	kom: 1

SHEMA

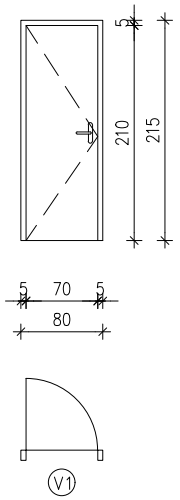

OPIS

- lesena vrata: 1x enokrilna vrata SVETLE ŠIRINE 70cm, v zidni odprtini dim 80/215cm
- leseni profili
- vrata vgrajena v kovinskem podboju, v beli barvi.
- vratno krilo je leseno, gladko, polno, obojestransko obloženo v laminat (kot npr.Egger) v beli barvi po izbiri arhitekta, opremljeno z ABS zaključki, sredica iz perforirane iverice
- vgradnja: suha montaža v vnaprej pripravljeno zidno odprtino, montaža s poliuretansko peno
- vratno krilo se odpira po shemah
- kljuka izdelana iz nerjavečega jekla ali Inox, odporna na praske in razpoke.
- vrata opremljena z ključavnico oz.cilindrom za zaklepanje
- okovje zajema nasadila, kljuko, ključavnico, ščitnike in zapah
- Rw vrat je >=27 dB

Izvajalec je dolžan mere kontrolirati na licu mesta.

NOTRANJA VRATA sv 80/210cm	oznaka: V2	M 1:50
vrata v pisarno (P6) in skladišče (P10)	odpiranje: 2D	kom: 2

SHEMA

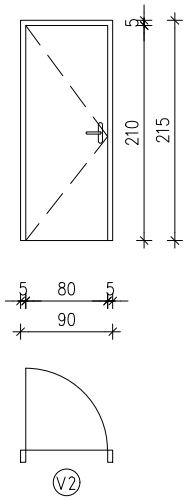

OPIS

- lesena vrata: 1x enokrilna vrata SVETLE ŠIRINE 80cm, v zidni odprtini dim 90/215cm
- leseni profili
- vrata vgrajena v kovinskem podboju v beli barvi
- vratno krilo je leseno, gladko, polno, obojestransko obloženo v laminat (kot npr.Egger) v beli barvi po izbiri arhitekta, opremljeno z ABS zaključki, sredica iz perforirane iverice
- vgradnja: suha montaža v vnaprej pripravljeno zidno odprtino, montaža s poliuretansko peno
- vratno krilo se odpira po shemah
- kljuka izdelana iz nerjavečega jekla ali Inox, odporna na praske in razpoke
- vrata opremljena z ključavnico oz.cilindrom za zaklepanje
- okovje zajema nasadila, kljuko, ključavnico, ščitnike in zapah
- Rw vrat je >=27 dB

Izvajalec je dolžan mere kontrolirati na licu mesta.

NOTRANJA DRSNA VRATA sv 90/210 oznaka: V3	M 1:50
vrata v sanitarijah (P4) odpiranje: 1L	kom: 1

SHEMA

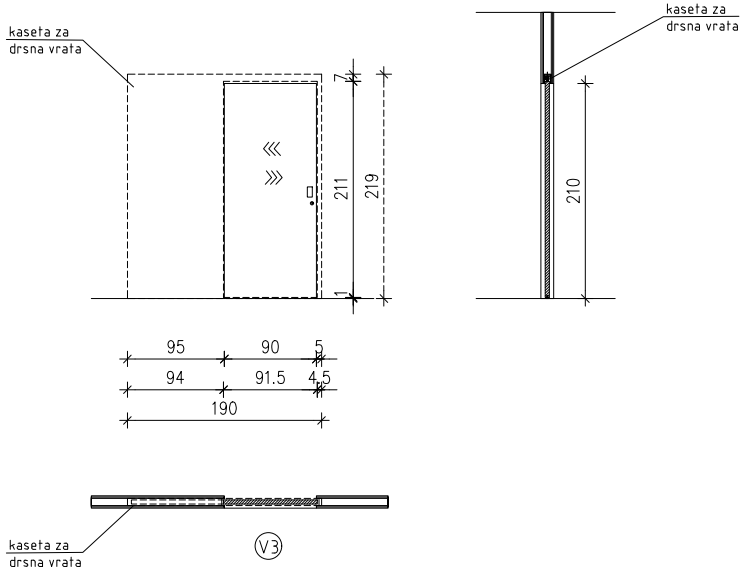

OPIS
- lesena drsna vrata, zidarska mera odprtine 90/210cm, vratno krilo dim 91,5/211cm
- vratno krilo je vgrajeno v kaseto za drsna vrata dim 190/219cm; rob vrat je poravnan z ravnino stene
- vratno krilo je leseno, gladko, polno, obojestransko obloženo v laminat (kot npr.Egger) v beli barvi po izbiri arhitekta, opremljeno z ABS zaključki, sredica iz perforirane iverice
- potopljen pravokotni ročaj iz nerjavečega jekla, Inox, odporen na praske in razpoke.
- vrata opremljena z ključavnico oz.cilindrom za zaklepanje
- okovje zajema nasadila, ročaj, ključavnico, zgornja sistemska vodila, spodnje fiksno pero
- vrata morajo imeti mehanizem za mehko zapiranje
- ojačitev vogalov vratne odprtine (4x) z vertikalnimi Inox kotniki

Izvajalec je dolžan mere kontrolirati na licu mesta.

NOTRANJA DRSNA VRATA sv 90/210 oznaka: V4	M 1:50
vrata v sanitarijah (P11, P12)	kom: 2

SHEMA

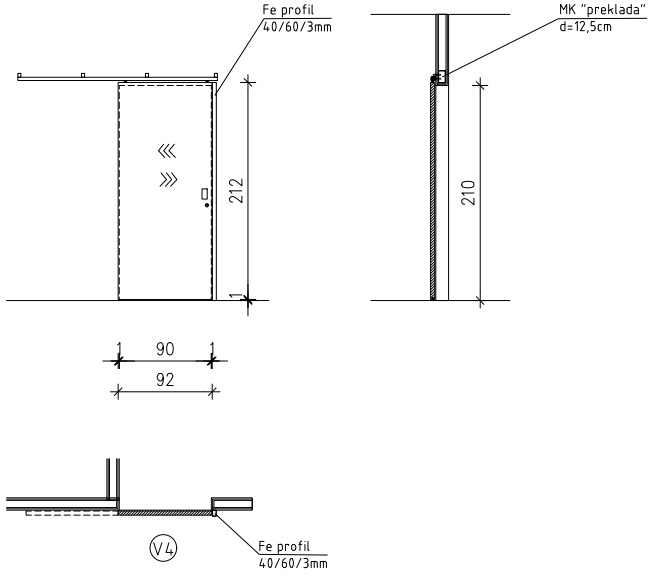

OPIS
- lesena drsna vrata, zidarska mera odprtine 90/210cm, vratno krilo dim 92/212cm
- vratno krilo je obešeno na gornje sistemsko vodilo
- vratno krilo je leseno, gladko, polno, obojestransko obloženo v laminat (kot npr.Egger) v beli barvi po izbiri arhitekta, opremljeno z ABS zaključki, sredica iz perforirane iverice
- potopljen pravokotni ročaj iz nerjavečega jekla, Inox, odporen na praske in razpoke
- vrata opremljena z ključavnico oz.cilindrom za zaklepanje
- okovje zajema nasadila, ročaj, ključavnico, zgornja sistemska vodila, spodnje fiksno pero
- vrata morajo imeti mehanizem za mehko zapiranje
- vertikalni Fe profil 40/60/3mm, prašnobarvan, barva po izbiri arhitekta, služi kot pripira in za zaklepanje drsnih vrat, privit v steno.
- ojačitev vogalov vratne odprtine (4x) z vertikalnimi Inox kotniki

Izvajalec je dolžan mere kontrolirati na licu mesta.

NOTRANJA DRSNA VRATA sv 120/204 oznaka: V5	M 1:50
vrata v predavalnici (P9)	kom: 1

SHEMA

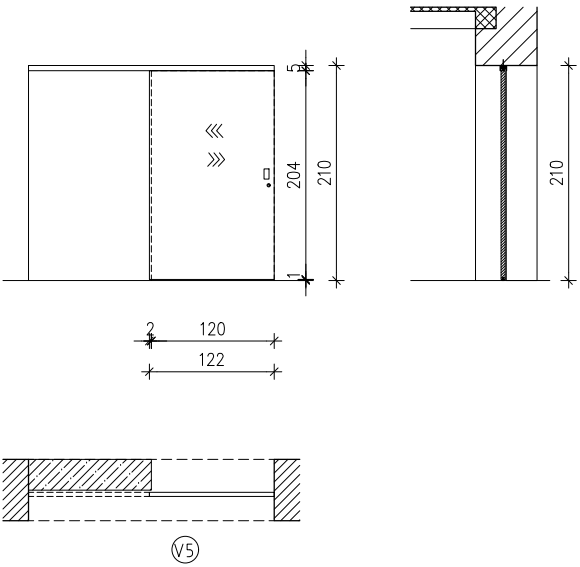

OPIS
- lesena drsna vrata, zidarska mera odprtine 90/210cm, vratno krilo dim 92/212cm
- vratno krilo je obešeno na gornje sistemsko vodilo
- vratno krilo je leseno, gladko, polno, obojestransko obloženo v laminat (kot npr.Egger) v beli barvi po izbiri arhitekta, opremljeno z ABS zaključki, sredica iz perforirane iverice
- potopljen pravokotni ročaj iz nerjavečega jekla, Inox, odporen na praske in razpoke
- vrata opremljena s ključavnico oz. cilindrom za zaklepanje
- okovje zajema nasadila, ročaj, ključavnico, zgornja sistemska vodila, spodnje fiksno pero.
- vrata morajo imeti mehanizem za mehko zapiranje.
- ojačitev vogalov vratne odprtine (4x) z vertikalnimi Inox kotniki

Izvajalec je dolžan mere kontrolirati na licu mesta.

OPOMBE:
Vsa komercialna imena za posamezne produkte, ki so navedena v grafičnih prilogah, opisih in projektantskih popisih imajo značaj reference. Eventuelne zamenjave posameznih produktov, ki so navedeni v projektni dokumentaciji poda investitor ob predhodnem soglasju odgovornega projektanta, pod naslednjimi pogoji:
- da dimenzijsko ustrezajo in ne zahtevajo sprememb v konstrukciji ali arhitekturi,
- da imajo za projektiran namen ustrezne A-teste,
- da so po "EN" normah v enakem kvalitetnem razredu ali boljšem,
- da jih predhodno odobri arhitekt

Detajlov ni dovoljeno spreminjati brez vednosti in potrditve projektanta! Če tekom izvedbe pride do kakršnihkoli nejasnosti, npr. potrebna razlaga detajla ali po mnenju izvajalca premalo obdelan detajl, je potrebno kontaktirati projektanta in razlago oz. pojasnilo zahtevati od njega.

Če je izvajalec mnenja, da kakšen detajl manjka, je to dolžan obvestiti projektanta in od njega zahtevati manjkajoči detajl.

Vse zahteve in eventualna vprašanja s strani izvajalca kot pripombo na PZI projektno dokumentacijo morajo biti oddana 14 delovnih dni od uvedbe izvajalca v delo.

OPOMBE:
- VSE MERE PREVRITI NA LICU MESTA IN POTRDITI PRI ODGOVORNEM VODJI PROJEKTA

SHEME POŽARNIH VRAT

FIN ARS d.o.o.,
centrer za arhitekturo

Podvine 36
1410 Zagorje ob Savi

T: 03 56 60 546
F: 03 56 60 551
www.finars.si

naziv investitorja :	OBČINA ZAGORJE OB SAVI, Cesta 9. avgusta 5, 1410 Zagorje ob Savi	odgovorni projektant :	KRISTJAN ČUK, univ. dipl. inž. arh.	
naziv objekta :	Prenova objekta Partizan Zagorje ob Savi	številka odgovornega projektanta :	PA PPN ZAPS 1021	
vrsta projekta :	PZI	projektant :	SIMON ŠKRBEC, univ. dipl. inž. arh.	
vsebina risbe :	SHEME POŽARNIH VRAT	sodelavci :		
številka projekta :	9/2024	vrsta načrta :	1 – ARHITEKTURA	številka risbe: 3.3
datum izdelave risbe :	OKTOBER 2024	merilo :	M 1:50	

DRSNA POŽARNA VRATA 300/235cm	oznaka: DPV1	M 1:50
kom: 1	LEVA: 0	DESNA: 1

SHEMA

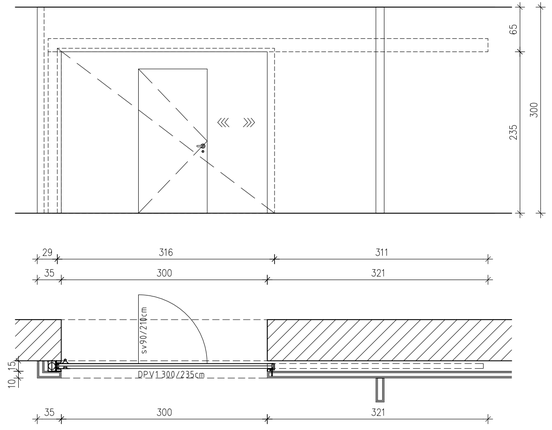

OPIS

- Polna drsna požarna stena dimenzije 300/235cm, s požarno odpornostjo EI30, ki ima vgrajen osebni prehod (evakuacija) sv. dim. 90/210 cm, brez pragu, opremljena s samo-zapiralom (EI30-C).
- Jeklena konstrukcija drsne stene s polnili iz dvostranskih panelov debeline 72mm.
- Pločevina panelov debeline 0,75mm, negorljiva izolacija, ki preprečuje širjenje požara.
- Bela barva stene, po izbiri arhitekta.
- Drsna stena se v primeru požara zapre, v povezavi s požarno centralo in javljalniki požara.
- Vrata za osebni prehod se odpirajo v smeri evakuacije (po shemi), opremljena s panik kljuko.
- Drsna stena je vgrajena v utoru iz MK plošč, pritrjena na nosilno Fe podkonstrukcijo oz. nosilni zid.
- Izvedba po delavniškem načrtu proizvajalca.

DRSNA POŽARNA VRATA 180/235cm	oznaka: DPV2	M 1:50
kom: 1	LEVA: 1	DESNA: 0

SHEMA

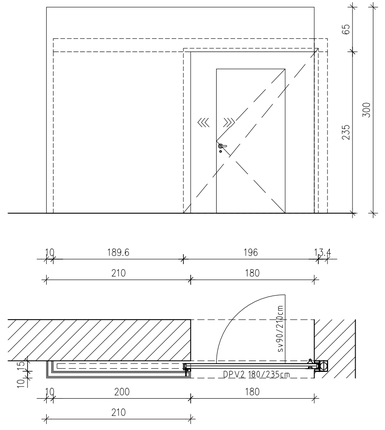

OPIS

- Polna drsna požarna stena dimenzije 180/235cm, s požarno odpornostjo EI30, ki ima vgrajen osebni prehod (evakuacija) sv. dim. 90/210 cm, brez pragu, opremljena s samo-zapiralom (EI30-C).
- Jeklena konstrukcija drsne stene s polnili iz dvostranskih panelov debeline 72mm.
- Pločevina panelov debeline 0,75mm, negorljiva izolacija, ki preprečuje širjenje požara.
- Bela barva stene, po izbiri arhitekta.
- Drsna stena se v primeru požara zapre, v povezavi s požarno centralo in javljalniki požara.
- Vrata za osebni prehod se odpirajo v smeri evakuacije (po shemi), opremljena s panik kljuko.
- Drsna stena je vgrajena v utoru iz MK plošč, pritrjena na nosilno Fe podkonstrukcijo oz. nosilni zid.
- Izvedba po delavniškem načrtu proizvajalca.

OPOMBE:
- VSE MERE PREVRITI NA LICU MESTA IN POTRDITI PRI ODGOVORNEM VODJI PROJEKTA

SHEME SANITARNIH STEN

OPOMBE:
Vsa komercialna imena za posamezne produkte, ki so navedena v grafičnih prilogah, opisih in projektantskih popisih imajo značaj reference. Eventuelne zamenjave posameznih produktov, ki so navedeni v projektni dokumentaciji poda investitor ob predhodnem soglasju odgovornega projektanta, pod naslednjimi pogoji:
- da dimenzijsko ustrezajo in ne zahtevajo sprememb v konstrukciji ali arhitekturi,
- da imajo za projektiran namen ustrezne A-teste,
- da so po "EN" normah v enakem kvalitetnem razredu ali boljšem,
- da jih predhodno odobri arhitekt

Detajlov ni dovoljeno spreminjati brez vednosti in potrditve projektanta! Če tekom izvedbe pride do kakršnihkoli nejasnosti, npr. potrebna razlaga detajla ali po mnenju izvajalca premalo obdelan detajl, je potrebno kontaktirati projektanta in razlago oz. pojasnilo zahtevati od njega.

Če je izvajalec mnenja, da kakšen detajl manjka, je to dolžan obvestiti projektanta in od njega zahtevati manjkajoči detajl.

Vse zahteve in eventualna vprašanja s strani izvajalca kot pripombo na PZI projektno dokumentacijo morajo biti oddana 14 delovnih dni od uvedbe izvajalca v delo.

center za arhitekturo FINARS

FIN ARS d.o.o.,
centrer za arhitekturo

Podvine 36
1410 Zagorje ob Savi

T: 03 56 60 546
F: 03 56 60 551
www.finars.si

naziv investitorja :	OBČINA ZAGORJE OB SAVI, Cesta 9. avgusta 5, 1410 Zagorje ob Savi	odgovorni projektant :	KRISTJAN ČUK, univ. dipl. inž. arh.	
naziv objekta :	Prenova objekta Partizan Zagorje ob Savi	številka odgovornega projektanta :	PA PPN ZAPS 1021	
vrsta projekta :	PZI	projektant :	SIMON ŠKRBEC, univ. dipl. inž. arh.	
vsebina risbe :	SHEME SANITARNIH STEN	sodelavci :		
številka projekta :	9/2024	vrsta načrta :	1 – ARHITEKTURA	številka risbe: 3.4
datum izdelave risbe :	OKTOBER 2024	merilo :	M 1:50	

SANITARNA STENA Z VRATI	oznaka: SS1	M 1:50
kom: 1	LEVA: 1	DESNA: 1

SHEMA

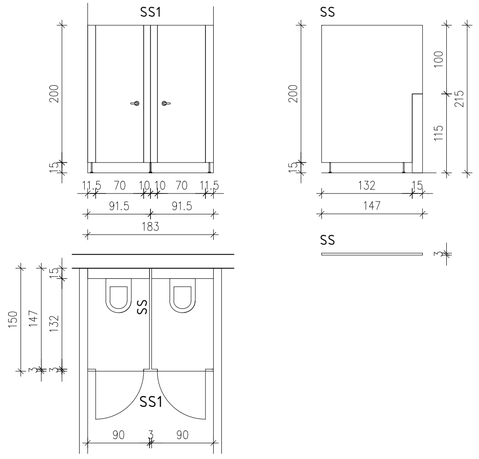

OPIS

- montažna sanitarna kabina izdelana iz laminata kot "MAX" (plošče debeline 13mm), barva in tekstura po izbiri arhitekta
- sestavljena je iz nosilne konstrukcije iz ALU škatlastih profilov 30/30/3mm, U profilov 23/17/23/2mm, L profilov 30/15/3mm in nog iz inox cevi, fiksnih plošč ter enokrilnih vrat
- vrata so opremljena z okovjem in kljuko MAX ter ključavnico po sistemu WC zapirala

SANITARNA STENA Z VRATI	oznaka: SS2	M 1:50
kom: 1	LEVA: 3	

SHEMA

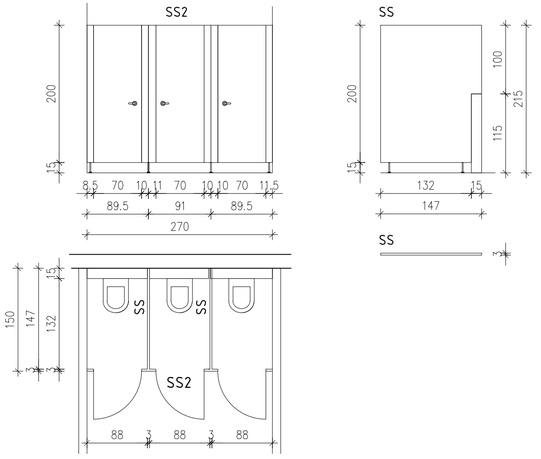

OPIS

- montažna sanitarna kabina izdelana iz laminata kot "MAX" (plošče debeline 13mm), barva in tekstura po izbiri arhitekta
- sestavljena je iz nosilne konstrukcije iz ALU škatlastih profilov 30/30/3mm, U profilov 23/17/23/2mm, L profilov 30/15/3mm in nog iz inox cevi, fiksnih plošč ter enokrilnih vrat
- vrata so opremljena z okovjem in kljuko MAX ter ključavnico po sistemu WC zapirala

OPOMBE:
Vsa komercialna imena za posamezne produkte, ki so navedena v grafičnih prilogah, opisih in projektantskih popisih imajo značaj reference. Eventualne zamenjave posameznih produktov, ki so navedeni v projektni dokumentaciji poda investitor ob predhodnem soglasju odgovornega projektanta, pod naslednjimi pogoji:
– da dimenzijsko ustrezajo in ne zahtevajo sprememb v konstrukciji ali arhitekturi,
– da imajo za projektiran namen ustrezne A-teste,
– da so po "EN" normah v enakem kvalitetnem razredu ali boljšem,
– da jih predhodno odobri arhitekt

Detajlov ni dovoljeno spreminjati brez vednosti in potrditve projektanta! Če tekom izvedbe pride do kakršnihkoli nejasnosti, npr. potrebna razlaga detajla ali po mnenju izvajalca premalo obdelan detajl, je potrebno kontaktirati projektanta in razlago oz. pojasnilo zahtevati od njega.

Če je izvajalec mnenja, da kakšen detajl manjka, je to dolžan obvestiti projektanta in od njega zahtevati manjkajoči detajl.

Vse zahteve in eventualna vprašanja s strani izvajalca kot pripombo na PZI projektno dokumentacijo morajo biti oddana 14 delovnih dni od uvedbe izvajalca v delo.

OPOMBE:
– VSE MERE PREVERITI NA LICU MESTA IN POTRDITI PRI ODGOVORNEM VODJI PROJEKTA

SHEME POHIŠTVA

FIN ARS d.o.o.,
centrer za arhitekturo

Podvine 36
1410 Zagorje ob Savi

T: 03 56 60 546
F: 03 56 60 551
www.finars.si

naziv investitorja :	OBČINA ZAGORJE OB SAVI, Cesta 9. avgusta 5, 1410 Zagorje ob Savi	odgovorni projektant :	KRISTJAN ČUK, univ. dipl. inž. arh.	
naziv objekta :	Prenova objekta Partizan Zagorje ob Savi	številka odgovornega projektanta :	PA PPN ZAPS 1021	
vrsta projekta :	PZI	projektant :	SIMON ŠKRBEC, univ. dipl. inž. arh.	
vsebina risbe :	SHEME POHIŠTVA	sodelavci :		
številka projekta :	9/2024	vrsta načrta :	1 – ARHITEKTURA	številka risbe: 3.5
datum izdelave risbe :	OKTOBER 2024	merilo :	M 1:50	

KLOP | oznaka: P1 | M 1:50 | kom: 10

SHEMA

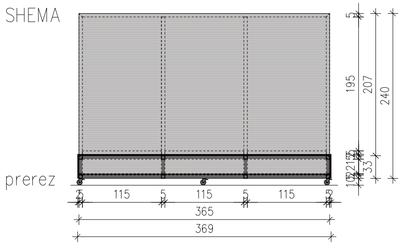

LEGENDA
PROFIL 50x50
OSB
POLIKARBONAT

OPIS
Večnamensko pohištvo je izdelano po meri. Podkonstrukcija iz škatlastih železnih profilov dimenzij 50x50 mm je oblečena v OSB plošče debeline 20 mm in dvoslojne polikarbonatne plošče debeline 10 mm. Stiki profilov na zunanjih vogalih podkonstrukcije so izvedeni pod kotom 45°. Konstrukcija je montirana na vrtljiva kolesa z zavoro (npr. DÖRNER + HELMER poliamidno vrtljivo kolo z zavoro 80 mm/150 kg ali ekvivalentne vgradne višine in nosilnosti), kot prikazuje shema. Polikarbonatna panela na sprednji strani klopi sta montirana na tečaje (tipska pohištvena spona) in opremljen z ročajem za odpiranje navzgor.

Izvajalec je dolžan mere kontrolirati na licu mesta.

MIZA | oznaka: P2 | M 1:50 | kom: 6

SHEMA

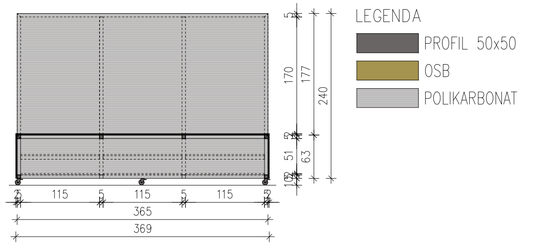

LEGENDA
PROFIL 50x50
OSB
POLIKARBONAT

OPIS
Večnamensko pohištvo je izdelano po meri. Podkonstrukcija iz škatlastih železnih profilov dimenzij 50x50 mm je oblečena v OSB plošče debeline 20 mm in dvoslojne polikarbonatne plošče debeline 10 mm. Stiki profilov na zunanjih vogalih podkonstrukcije so izvedeni pod kotom 45°. Konstrukcija je montirana na vrtljiva kolesa z zavoro (npr. DÖRNER + HELMER poliamidno vrtljivo kolo z zavoro 80 mm/150 kg ali ekvivalentne vgradne višine in nosilnosti), kot prikazuje shema. Polikarbonatna panela na sprednji strani klopi sta montirana na tečaje (tipska pohištvena spona) in opremljen z ročajem za odpiranje navzgor.

Izvajalec je dolžan mere kontrolirati na licu mesta.

OPOMBE:
Vsa komercialna imena za posamezne produkte, ki so navedena v grafičnih prilogah, opisih in projektantskih popisih imajo značaj reference. Eventuelne zamenjave posameznih produktov, ki so navedeni v projektni dokumentaciji poda investitor ob predhodnem soglasju odgovornega projektanta, pod naslednjimi pogoji:
- da dimenzijsko ustrezajo in ne zahtevajo sprememb v konstrukciji ali arhitekturi,
- da imajo za projektiran namen ustrezne A-teste,
- da so po "EN" normah v enakem kvalitetnem razredu ali boljšem,
- da jih predhodno odobri arhitekt

Detajlov ni dovoljeno spreminjati brez vednosti in potrditve projektanta! Če tekom izvedbe pride do kakršnihkoli nejasnosti, npr. potrebna razlaga detajla ali po mnenju izvajalca premalo obdelan detajl, je potrebno kontaktirati projektanta in razlago oz. pojasnilo zahtevati od njega.

Če je izvajalec mnenja, da kakšen detajl manjka, je to dolžan obvestiti projektanta in od njega zahtevati manjkajoči detajl.

Vse zahteve in eventualna vprašanja s strani izvajalca kot pripombo na PZI projektno dokumentacijo morajo biti oddana 14 delovnih dni od uvedbe izvajalca v delo.

OPOMBE:
- VSE MERE PREVRITI NA LICU MESTA IN POTRDITI PRI ODGOVORNEM VODJI PROJEKTA

SHEME OKEN

center za arhitekturo
FINARS

FIN ARS d.o.o.,
centrer za arhitekturo

Podvine 36
1410 Zagorje ob Savi

T: 03 56 60 546
F: 03 56 60 551
www.finars.si

naziv investitorja :	OBČINA ZAGORJE OB SAVI, Cesta 9. avgusta 5, 1410 Zagorje ob Savi	odgovorni projektant :	KRISTIJAN ČUK, univ. dipl. inž. arh.	
naziv objekta :	Prenova objekta Partizan Zagorje ob Savi	številka odgovornega projektanta :	PA PPN ZAPS 1021	
vrsta projekta :	PZI	projektant :	SIMON ŠKRBEC, univ. dipl. inž. arh.	
vsebina risbe :	SHEME OKEN	sodelavci :		
številka projekta :	9/2024	vrsta načrta :	1 - ARHITEKTURA	številka risbe:
datum izdelave risbe :	OKTOBER 2024	merilo :	M 1:50	3.1

OKNO 126/196cm	oznaka: 01	M 1:50
kom: 18	LEVA: 9	DESNA: 9

SHEMA

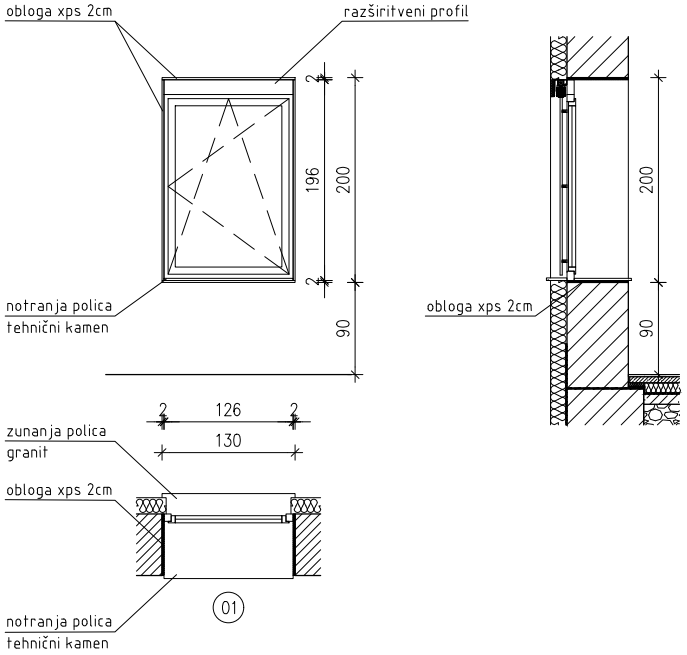
obloga xps 2cm
razširitveni profil
196
200
2
2
90
notranja polica
tehnični kamen
obloga xps 2cm
200
90
2
126
2
130
zunanja polica
granit
obloga xps 2cm
01
notranja polica
tehnični kamen

OPIS

- PVC enokrilno okno dim. 126/196cm
- PVC profili, skupna toplotna prehodnost okna Uw=≤0,9 W/m2K
- barva v dekorju lesa po izbiri arhitekta
- vgradnja v obstoječo zidno odprtino, na nosilni zid; po celotnem obodu obloga xps 2cm
- vgradnja: suha montaža, po sistemu RAL (troslojni tesnilni trak kot npr.Illbruck trioplex ali enakovredno)
- tesnila iz kakovostnega elastomera EPDM
- krilo: troslojna zasteklitev v PVC profilu, silikonski distančniki
- vgradnja Alu zaščitnih letvic na odkapnih profilih
- steklo prozorno, najvišje svetlobne propustnosti
- nasadila kakovostna, v RF izvedbi
- okenska krila se odpirajo po shemah
- zunanja polica: granit, z min. 4cm odkapa
- notranja polica: tehnični kamen, z min. 3cm odkapa
- okna imajo ročni mehanizem za odpiranje na dosegu rok in so opremljene s tesnilno gumo, okovjem in kljuko visokega kvalitetnega razreda
- okna so opremljena s senčili v sistemski škatli (Krpan žaluzije); 14x na ročni pogon, 4x na električni pogon
- Rw okna >=34dB

Izvajalec je dolžan mere kontrolirati na licu mesta. Pri izvedbi novega mora upoštevati oblikovne značilnosti in mere obstoječega stavbnega pohištva.

OKNO 176/276cm	oznaka: 02	M 1:50
kom: 4		

SHEMA

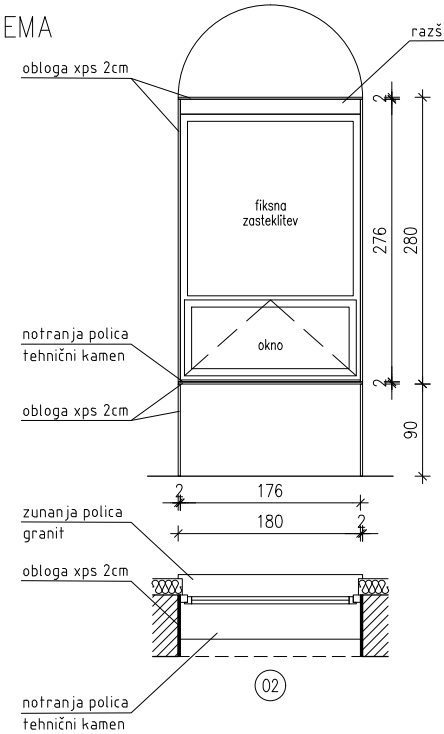
razširitveni profil
obloga xps 2cm
fiksna zasteklitev
okno
notranja polica
tehnični kamen
obloga xps 2cm
2
276
280
2
90
2
176
180
2
zunanja polica
granit
obloga xps 2cm
notranja polica
tehnični kamen
02

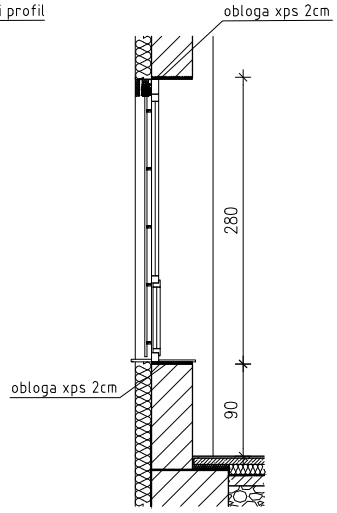
obloga xps 2cm
280
90
obloga xps 2cm

OPIS

- PVC okno dim. 176/276cm: spodaj odpiranje na ventus, zgoraj fiksna zasteklitev
- PVC profili, skupna toplotna prehodnost okna Uw=≤0,9 W/m2K
- barva v dekorju lesa po izbiri arhitekta
- vgradnja v obstoječo zidno odprtino, na nosilni zid; po celotnem obodu obloga xps 2cm
- vgradnja: suha montaža, po sistemu RAL (troslojni tesnilni trak kot npr.Illbruck trioplex ali enakovredno)
- tesnila iz kakovostnega elastomera EPDM
- krilo: troslojna zasteklitev v PVC profilu, silikonski distančniki
- vgradnja Alu zaščitnih letvic na odkapnih profilih
- steklo prozorno, najvišje svetlobne propustnosti
- nasadila kakovostna, v RF izvedbi
- okenska krila se odpirajo po shemah
- zunanja polica: granit, z min. 4cm odkapa
- notranja polica: tehnični kamen, z min. 3cm odkapa
- okna imajo ročni mehanizem za odpiranje na dosegu rok in so opremljene s tesnilno gumo, okovjem in kljuko visokega kvalitetnega razreda
- okna so opremljena s senčili v sistemski škatli (Krpan žaluzije); 1x na ročni pogon, 3x na električni pogon
- Rw okna >=34dB

Izvajalec je dolžan mere kontrolirati na licu mesta. Pri izvedbi novega mora upoštevati oblikovne značilnosti in mere obstoječega stavbnega pohištva.

OKNO 56/56cm	oznaka: 03	M 1:50
kom: 3	LEVA: 1	DESNA: 2

SHEMA

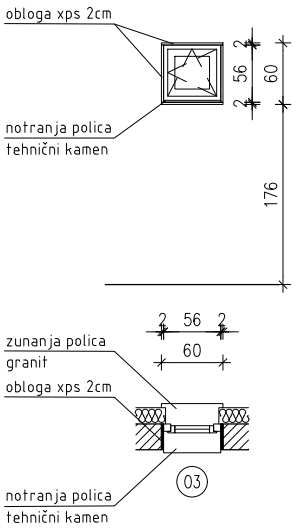
obloga xps 2cm
notranja polica
tehnični kamen
2
56
2
60
176
2
56
2
60
zunanja polica
granit
obloga xps 2cm
notranja polica
tehnični kamen
03

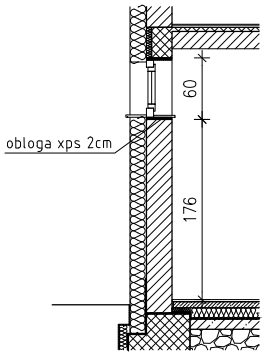
obloga xps 2cm
60
176

OPIS

- PVC enokrilno okno dim. 56/56cm
- PVC profili, skupna toplotna prehodnost okna Uw=≤0,9 W/m2K
- barva v dekorju lesa po izbiri arhitekta
-vgradnja v obstoječo zidno odprtino, na nosilni zid; po celotnem obodu obloga xps 2cm
- vgradnja: suha montaža, po sistemu RAL (troslojni tesnilni trak kot npr.Illbruck trioplex ali enakovredno)
- tesnila iz kakovostnega elastomera EPDM
- krilo: troslojna zasteklitev v PVC profilu, silikonski distančniki
- vgradnja Alu zaščitnih letvic na odkapnih profilih
- steklo prozorno, najvišje svetlobne propustnosti
- nasadila kakovostna, v RF izvedbi
- okenska krila se odpirajo po shemah
- zunanja polica: granit, z min. 4cm odkapa
- notranja polica: tehnični kamen, z min. 3cm odkapa
- okna imajo ročni mehanizem za odpiranje na dosegu rok in so opremljene s tesnilno gumo, okovjem in kljuko visokega kvalitetnega razreda
- Rw okna >=34dB

Izvajalec je dolžan mere kontrolirati na licu mesta. Pri izvedbi novega mora upoštevati oblikovne značilnosti in mere obstoječega stavbnega pohištva.

OKNO 96/56cm	oznaka: 04	M 1:50
kom: 4	LEVA: 2	DESNA: 2

SHEMA

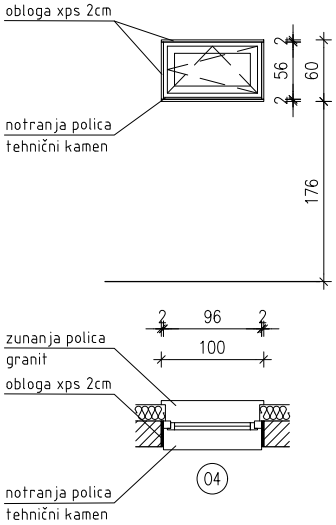
obloga xps 2cm
2
56
2
60
notranja polica
tehnični kamen
176
2
96
2
100
zunanja polica
granit
obloga xps 2cm
04
notranja polica
tehnični kamen

OPIS

- PVC enokrilno okno dim. 96/56cm
- PVC profili, skupna toplotna prehodnost okna Uw=≤0,9 W/m2K
- barva v dekorju lesa po izbiri arhitekta
- vgradnja v obstoječo zidno odprtino, na nosilni zid; po celotnem obodu obloga xps 2cm
- vgradnja: suha montaža, po sistemu RAL (troslojni tesnilni trak kot npr.Illbruck trioplex ali enakovredno)
- tesnila iz kakovostnega elastomera EPDM
- krilo: troslojna zasteklitev v PVC profilu, silikonski distančniki
- vgradnja Alu zaščitnih letvic na odkapnih profilih
- steklo prozorno, najvišje svetlobne propustnosti
- nasadila kakovostna, v RF izvedbi
- okenska krila se odpirajo po shemah
- zunanja polica: granit, z min. 4cm odkapa
- notranja polica: tehnični kamen, z min. 3cm odkapa
- okna imajo ročni mehanizem za odpiranje na dosegu rok in so opremljene s tesnilno gumo, okovjem in kljuko visokega kvalitetnega razreda
- Rw okna >=34dB

Izvajalec je dolžan mere kontrolirati na licu mesta. Pri izvedbi novega mora upoštevati oblikovne značilnosti in mere obstoječega stavbnega pohištva.

OKNO 116/76cm	oznaka: 05	M 1:50
kom: 1	LEVA: 1	

SHEMA

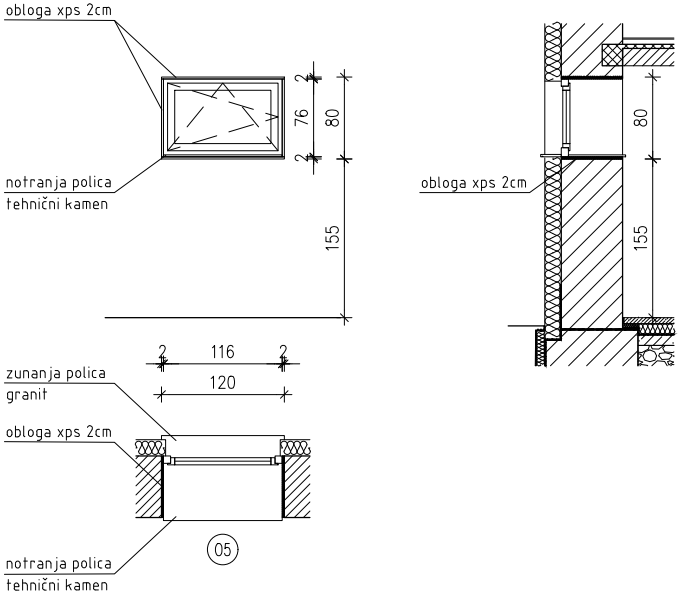
obloga xps 2cm
2
76
2
80
notranja polica
tehnični kamen
155
2
116
2
120
zunanja polica
granit
obloga xps 2cm
05
notranja polica
tehnični kamen
80
obloga xps 2cm
155

OPIS

- PVC enokrilno okno dim. 116/76cm
- PVC profili, skupna toplotna prehodnost okna Uw=≤0,9 W/m2K
- barva v dekorju lesa po izbiri arhitekta
- vgradnja v obstoječo zidno odprtino, na nosilni zid; po celotnem obodu obloga xps 2cm
- vgradnja: suha montaža, po sistemu RAL (troslojni tesnilni trak kot npr.Illbruck trioplex ali enakovredno)
- tesnila iz kakovostnega elastomera EPDM
- krilo: troslojna zasteklitev v PVC profilu, silikonski distančniki
- vgradnja Alu zaščitnih letvic na odkapnih profilih
- steklo prozorno, najvišje svetlobne propustnosti
- nasadila kakovostna, v RF izvedbi
- okensko krilo se odpira po shemah
- zunanja polica: granit, z min. 4cm odkapa
- notranja polica: tehnični kamen, z min. 3cm odkapa
- okno ima ročni mehanizem za odpiranje na dosegu rok in je opremljeno s tesnilno gumo, okovjem in kljuko visokega kvalitetnega razreda
- Rw okna >=34dB

Izvajalec je dolžan mere kontrolirati na licu mesta. Pri izvedbi novega mora upoštevati oblikovne značilnosti in mere obstoječega stavbnega pohištva.

OKNO 96/196cm	oznaka: 06	M 1:50
kom: 7	LEVA:1	DESNA:6

SHEMA

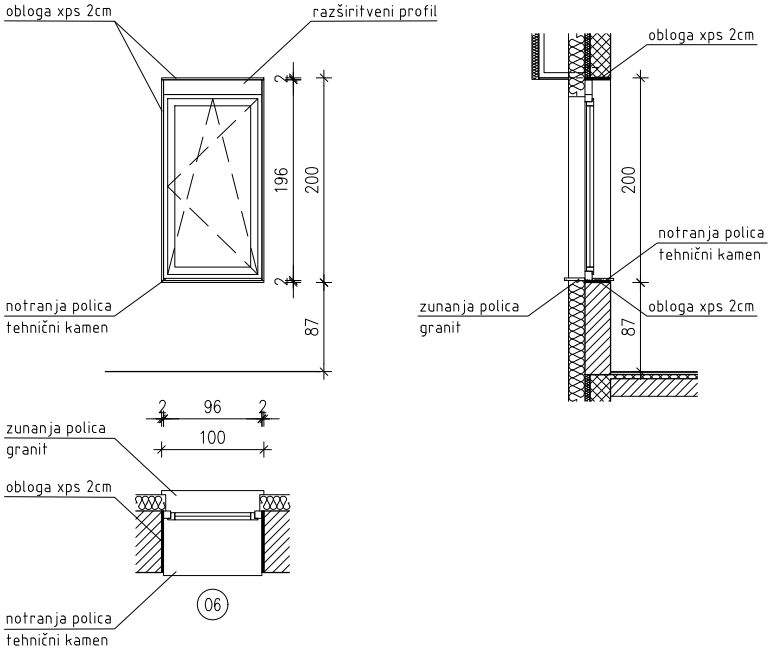
obloga xps 2cm
razširitveni profil
2
196
200
2
87
notranja polica
tehnični kamen
obloga xps 2cm
200
notranja polica
tehnični kamen
zunanja polica
granit
obloga xps 2cm
87
2
96
2
100
zunanja polica
granit
obloga xps 2cm
notranja polica
tehnični kamen
06

OPIS
- PVC enokrilno okno dim. 96/196cm
- PVC profili, skupna toplotna prehodnost okna Uw=≤0,9 W/m2K
- barva v dekorju lesa po izbiri arhitekta
- vgradnja v obstoječo zidno odprtino, na nosilni zid; po celotnem obodu obloga xps 2cm
- vgradnja: suha montaža, po sistemu RAL (troslojni tesnilni trak kot npr.Illbruck trioplex ali enakovredno)
- tesnila iz kakovostnega elastomera EPDM
- krilo: troslojna zasteklitev v PVC profilu, silikonski distančniki
- vgradnja Alu zaščitnih letvic na odkapnih profilih
- steklo prozorno, najvišje svetlobne propustnosti
- nasadila kakovostna, v RF izvedbi
- okenska krila se odpirajo po shemah
- zunanja polica: granit, z min. 4cm odkapa
- notranja polica: tehnični kamen, z min. 3cm odkapa
- okna imajo ročni mehanizem za odpiranje na dosegu rok in so opremljene s tesnilno gumo, okovjem in kljuko visokega kvalitetnega razreda
- Rw okna >=34dB

Izvajalec je dolžan mere kontrolirati na licu mesta. Pri izvedbi novega mora upoštevati oblikovne značilnosti in mere obstoječega stavbnega pohištva.

list št. 06

OKNO 96/196cm	oznaka: 07	M 1:50
kom: 1	LEVA:1	

SHEMA

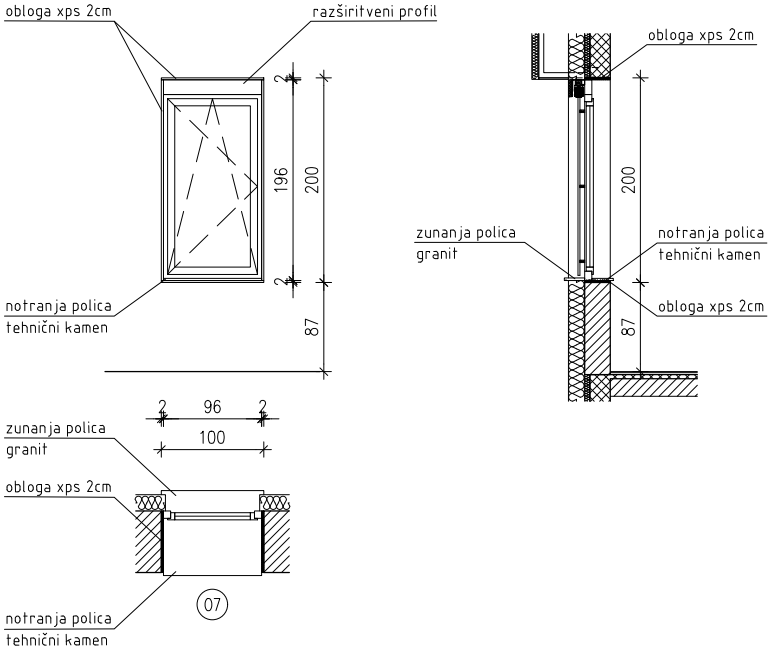
obloga xps 2cm
razširitveni profil
2
196
200
2
87
notranja polica
tehnični kamen
obloga xps 2cm
200
zunanja polica
granit
notranja polica
tehnični kamen
obloga xps 2cm
87
2
96
2
100
zunanja polica
granit
obloga xps 2cm
notranja polica
tehnični kamen
07

OPIS
- PVC enokrilno okno dim. 96/196cm
- PVC profili, skupna toplotna prehodnost okna Uw=≤0,9 W/m2K
- barva v dekorju lesa po izbiri arhitekta
- vgradnja v obstoječo zidno odprtino, na nosilni zid; po celotnem obodu obloga xps 2cm
- vgradnja: suha montaža, po sistemu RAL (troslojni tesnilni trak kot npr.Illbruck trioplex ali enakovredno)
- tesnila iz kakovostnega elastomera EPDM
- krilo: troslojna zasteklitev v PVC profilu, silikonski distančniki
- vgradnja Alu zaščitnih letvic na odkapnih profilih
- steklo prozorno, najvišje svetlobne propustnosti
- nasadila kakovostna, v RF izvedbi
- okensko krilo se odpira po shemah
- zunanja polica: granit, z min. 4cm odkapa
- notranja polica: tehnični kamen, z min. 3cm odkapa
- okno ima ročni mehanizem za odpiranje na dosegu rok in je opremljeno s tesnilno gumo, okovjem in kljuko visokega kvalitetnega razreda
- okno je opremljeno s senčilom na ročni pogon v sistemski škatli (Krpan žaluzije)
- Rw okna >=34dB

Izvajalec je dolžan mere kontrolirati na licu mesta. Pri izvedbi novega mora upoštevati oblikovne značilnosti in mere obstoječega stavbnega pohištva.

list št. 07

OKNO 56/96cm	oznaka: 08	M 1:50
kom: 2	LEVA:1	DESNA:1

SHEMA

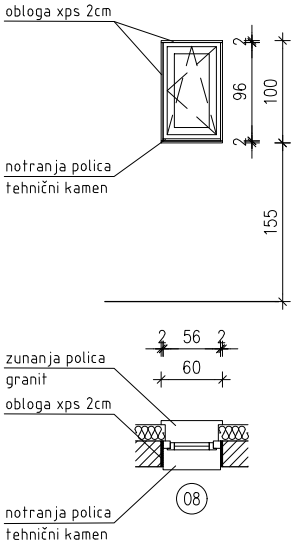
obloga xps 2cm
2
96
100
2
notranja polica
tehnični kamen
155
2
56
2
60
zunanja polica
granit
obloga xps 2cm
notranja polica
tehnični kamen
08

OPIS

- PVC enokrilno okno dim. 56/96cm
- PVC profili, skupna toplotna prehodnost okna Uw=≤0,9 W/m2K
- barva v dekorju lesa po izbiri arhitekta
- vgradnja v obstoječo zidno odprtino, na nosilni zid; po celotnem obodu obloga xps 2cm
- vgradnja: suha montaža, po sistemu RAL (troslojni tesnilni trak kot npr.Illbruck trioplex ali enakovredno)
- tesnila iz kakovostnega elastomera EPDM
- krilo: troslojna zasteklitev v PVC profilu, silikonski distančniki
- vgradnja Alu zaščitnih letvic na odkapnih profilih
- steklo prozorno, najvišje svetlobne propustnosti
- nasadila kakovostna, v RF izvedbi
- okenski krili se odpirata po shemah
- zunanja polica: granit, z min. 4cm odkapa
- notranja polica: tehnični kamen, z min. 3cm odkapa
- okni imata ročni mehanizem za odpiranje na dosegu rok in sta opremljeni s tesnilno gumo, okovjem in kljuko visokega kvalitetnega razreda
- Rw okna >=34dB

Izvajalec je dolžan mere kontrolirati na licu mesta. Pri izvedbi novega mora upoštevati oblikovne značilnosti in mere obstoječega stavbnega pohištva.

OKNO 116/196cm	oznaka: 09	M 1:50
kom: 1		DESNA:1

SHEMA

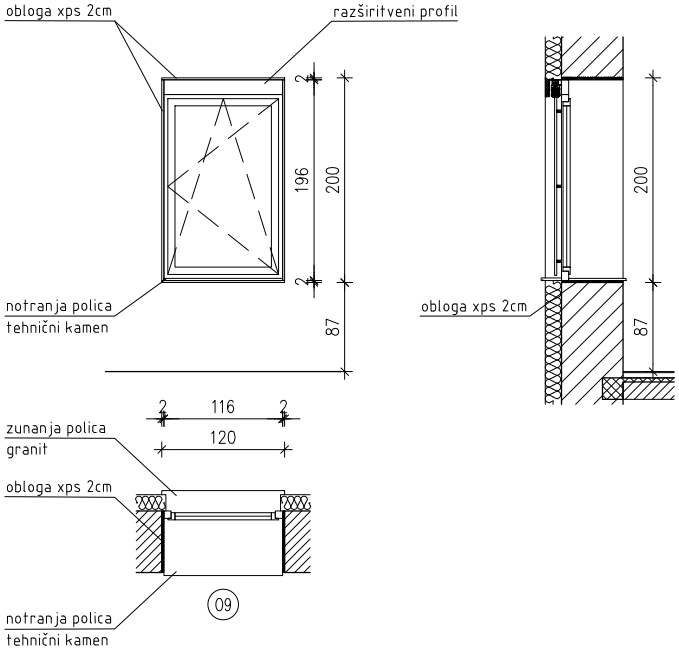
obloga xps 2cm
razširitveni profil
2
196
200
2
87
notranja polica
tehnični kamen
200
obloga xps 2cm
87
2
116
2
120
zunanja polica
granit
obloga xps 2cm
notranja polica
tehnični kamen
09

OPIS

- PVC enokrilno okno dim. 116/196cm
- PVC profili, skupna toplotna prehodnost okna Uw=≤0,9 W/m2K
- barva v dekorju lesa po izbiri arhitekta
- vgradnja v obstoječo zidno odprtino, na nosilni zid; po celotnem obodu obloga xps 2cm
- vgradnja: suha montaža, po sistemu RAL (troslojni tesnilni trak kot npr.Illbruck trioplex ali enakovredno)
- tesnila iz kakovostnega elastomera EPDM
- krilo: troslojna zasteklitev v PVC profilu, silikonski distančniki
- vgradnja Alu zaščitnih letvic na odkapnih profilih
- steklo prozorno, najvišje svetlobne propustnosti
- nasadila kakovostna, v RF izvedbi
- okensko krilo se odpira po shemah
- zunanja polica: granit, z min. 4cm odkapa
- notranja polica: tehnični kamen, z min. 3cm odkapa
- okno ima ročni mehanizem za odpiranje na dosegu rok in je opremljeno s tesnilno gumo, okovjem in kljuko visokega kvalitetnega razreda
- okno je opremljeno s senčilom na ročni pogon v sistemski škatli (Krpan žaluzije)
- Rw okna >=34dB

Izvajalec je dolžan mere kontrolirati na licu mesta. Pri izvedbi novega mora upoštevati oblikovne značilnosti in mere obstoječega stavbnega pohištva.

OKNO 116/196cm oznaka: 010 M 1:50

kom: 1 DESNA:1

SHEMA

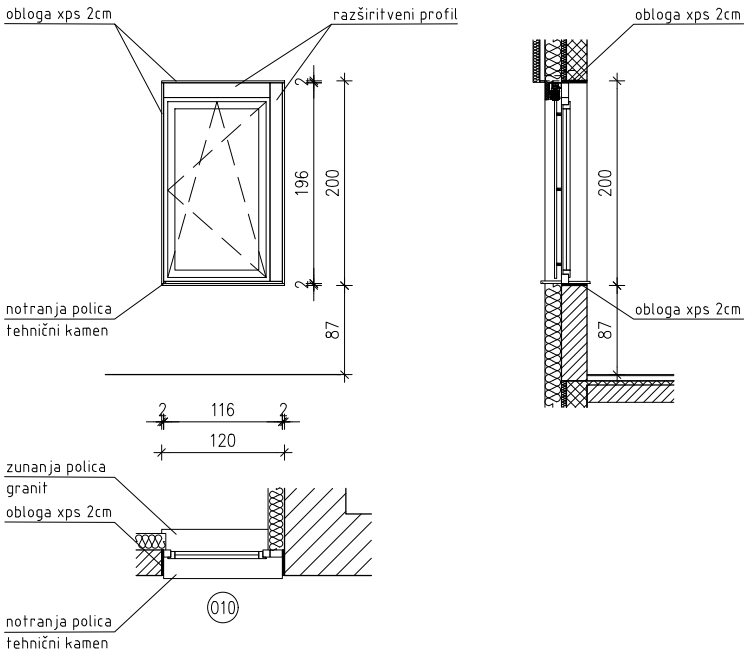
obloga xps 2cm
razširitveni profil
obloga xps 2cm
2
196
200
2
200
notranja polica
tehnični kamen
obloga xps 2cm
87
87
2
116
2
120
zunanja polica
granit
obloga xps 2cm
notranja polica
tehnični kamen
010

OPIS

- PVC enokrilno okno dim. 116/196cm
- PVC profili, skupna toplotna prehodnost okna Uw=≤0,9 W/m2K
- barva v dekorju lesa po izbiri arhitekta
- vgradnja v obstoječo zidno odprtino, na nosilni zid; po celotnem obodu obloga xps 2cm
- vgradnja: suha montaža, po sistemu RAL (troslojni tesnilni trak kot npr.Illbruck trioplex ali enakovredno)
- tesnila iz kakovostnega elastomera EPDM
- krilo: troslojna zasteklitev v PVC profilu, silikonski distančniki
- vgradnja Alu zaščitnih letvic na odkapnih profilih
- steklo prozorno, najvišje svetlobne propustnosti
- nasadila kakovostna, v RF izvedbi
- okensko krilo se odpira po shemah
- zunanja polica: granit, z min. 4cm odkapa
- notranja polica: tehnični kamen, z min. 3cm odkapa
- okno ima ročni mehanizem za odpiranje na dosegu rok in je opremljeno s tesnilno gumo, okovjem in kljuko visokega kvalitetnega razreda
- okno je opremljeno s senčilom na ročni pogon v sistemski škatli (Krpan žaluzije)
- Rw okna >=34dB

Izvajalec je dolžan mere kontrolirati na licu mesta. Pri izvedbi novega mora upoštevati oblikovne značilnosti in mere obstoječega stavbnega pohištva.

OKNO 126/196cm oznaka: 011 M 1:50

kom: 8

SHEMA

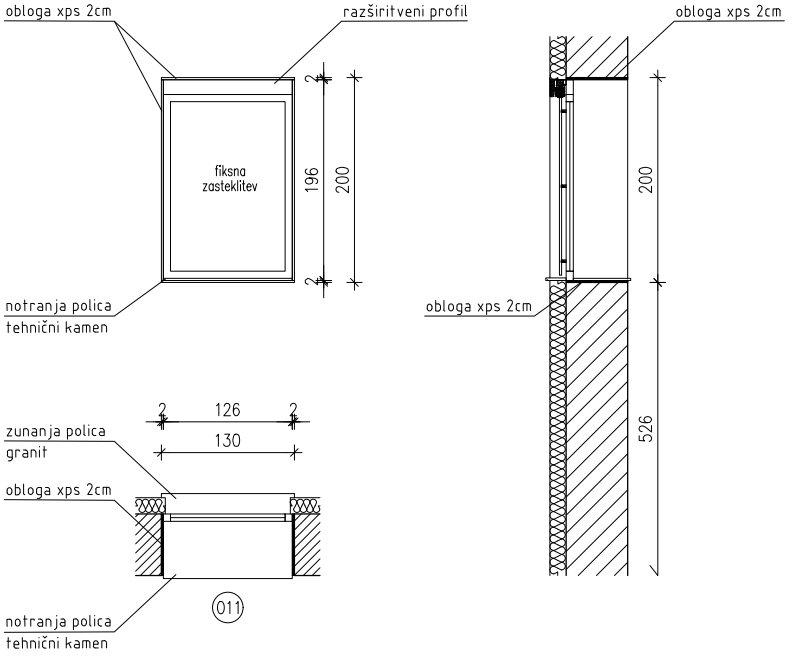
obloga xps 2cm
razširitveni profil
obloga xps 2cm
fiksna
zasteklitev
2
196
200
2
200
notranja polica
tehnični kamen
obloga xps 2cm
526
2
126
2
130
zunanja polica
granit
obloga xps 2cm
notranja polica
tehnični kamen
011

OPIS

- PVC fiksno okno dim. 126/196cm
- PVC profili, skupna toplotna prehodnost okna Uw=≤0,9 W/m2K
- barva v dekorju lesa po izbiri arhitekta
- vgradnja v obstoječo zidno odprtino, na nosilni zid; po celotnem obodu obloga xps 2cm
- vgradnja: suha montaža, po sistemu RAL (troslojni tesnilni trak kot npr.Illbruck trioplex ali enakovredno)
- tesnila iz kakovostnega elastomera EPDM
- krilo: troslojna zasteklitev v PVC profilu, silikonski distančniki
- vgradnja Alu zaščitnih letvic na odkapnih profilih
- steklo prozorno, najvišje svetlobne propustnosti
- nasadila kakovostna, v RF izvedbi
- okenska krila se odpirajo po shemah
- zunanja polica: granit, z min. 4cm odkapa
- notranja polica: tehnični kamen, z min. 3cm odkapa
- okna so opremljena s senčili v sistemski škatli (Krpan žaluzije) na elektični pogon
- Rw okna >=34dB

Izvajalec je dolžan mere kontrolirati na licu mesta. Pri izvedbi novega mora upoštevati oblikovne značilnosti in mere obstoječega stavbnega pohištva.

OKNO 171/234cm oznaka: 012 M 1:50

kom: 1

SHEMA

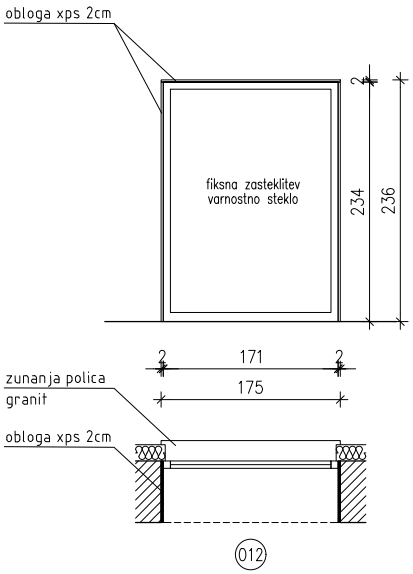
obloga xps 2cm
fiksna zasteklitev
varnostno steklo
2
234
236
2
171
2
175
zunanja polica
granit
obloga xps 2cm
012

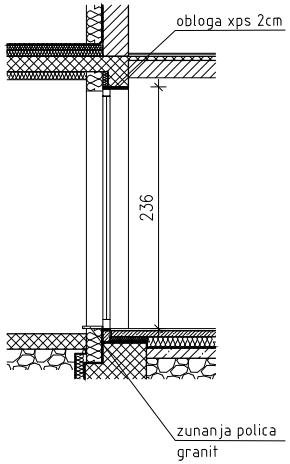
obloga xps 2cm
236
zunanja polica
granit

OPIS

- PVC fiksno okno dim. 171/234cm
- PVC profili, skupna toplotna prehodnost okna Uw=<0,9 W/m2K
- barva v dekorju lesa po izbiri arhitekta
- vgradnja v obstoječo zidno odprtino, na nosilni zid; po celotnem obodu obloga xps 2cm
- vgradnja: suha montaža, po sistemu RAL (troslojni tesnilni trak kot npr.Illbruck trioplex ali enakovredno)
- tesnila iz kakovostnega elastomera EPDM
- krilo: troslojna zasteklitev v PVC profilu, silikonski distančniki
- vgradnja Alu zaščitnih letvic na odkapnih profilih
- varnostno steklo (lepljeno in kaljeno) je prozorno, najvišje svetlobne propustnosti
- nasadila kakovostna, v RF izvedbi
- okenska krila se odpirajo po shemah
- zunanja polica: granit, z min. 4cm odkapa
- notranja polica: tehnični kamen, z min. 3cm odkapa
- Rw okna >=34dB

Izvajalec je dolžan mere kontrolirati na licu mesta. Pri izvedbi novega mora upoštevati oblikovne značilnosti in mere obstoječega stavbnega pohištva.

STREŠNO OKNO 78/140cm oznaka: 013 M 1:50

kom: 4

SHEMA

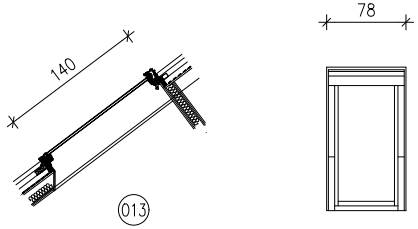

OPIS

- leseno, plastificirano strešno okno, bele barve, za odvod dima in toplote
- dimenzija 78/140cm
- tipsko strešno okno za odvod dima kot npr. Velux M08
- vgradnja v leseno strešno konstrukcijo
- vgraditev: suha montaza
- krilo: zasteklitev v tipskem profilu
- aerodinamična površina 0,59 m2
- deflektor
- odpiranje okoli horizontalne osi, sredinsko vpetje
- odpiranje na elektro motorni pogon, 24 V DC, priključen na požarno centralo
- opremljeno s senzorji za dež
- zunanje obrobe iz cinkotit pločevine